Delta® in Rock!

Каталог запасных частей

ГИДРОМОЛОТЫ DELTA FX

БУДЬ В КУРСЕ!
АКЦИИ•СКИДКИ•НОВОСТИ

Благодарим вас за то, что вы сделали заказ в нашей компании!

Будем признательны, если вы оставите отзыв о нас. Это пойдет нам только на пользу: мы сможем улучшить качество нашей работы и повысить уровень обслуживания клиентов! Вы от этого только выиграете!

Просим оставить отзыв по электронной почте **kaizen@mirdelta.ru.** А если вы добавите к своему тексту фото вашего заказа, это сможет помочь другим людям с выбором и пониманием качества нашей продукции.

СОДЕРЖАНИЕ

DELTA FX-2 4
DELTA FX-3 8
DELTA FX-4 12
DELTA FX-5 16
DELTA FX-6 20
DELTA FX-7 24
DELTA FX-10/FX-10S 28
DELTA FX-10S 32
DELTA FX-15S 36
DELTA FX-20S 42
DELTA FX-30S 48
DELTA FX-35S 54
DELTA FX-45S 60
DELTA FX-45S+ 66
DELTA FX-50S 72
DELTA FX-60S 78

Delta FX-2

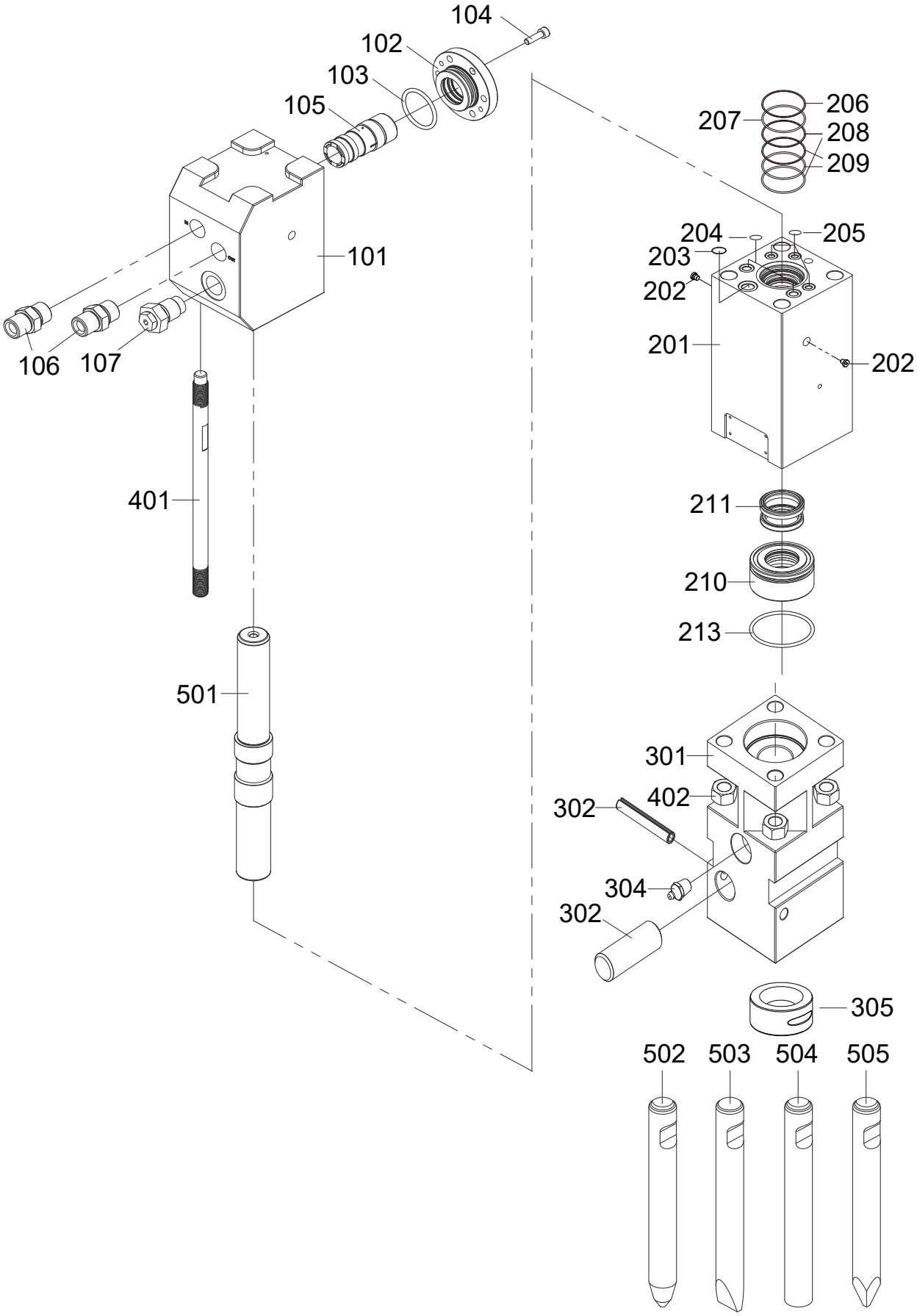
104
102
103
105
101
106
107
401
501
206
207
208
209
204
205
203
202
201
202
211
210
213
301
402
302
304
302
305
502
503
504
505

Delta FX-2

№	КАТ №	PART NAME	НАИМЕНОВАНИЕ	КОЛ-ВО	ПРИМЕЧАНИЯ
	DFX02-A0106010	BACK HEAD SUB ASS'Y	КРЫШКА В СБОРЕ	1	
101	DFX02-A0106020	BACK HEAD	КРЫШКА	1	
102	DFX02-A0106030	SPOOL COVER	КРЫШКА РАСПРЕДЕЛИТЕЛЯ	1	
103	DFX02-A3206550	O-RING	КОЛЬЦО	1	
104	DFX02-SB061020	SOCKET BOLT	ВИНТ КРЫШКИ РАСПРЕДЕЛИТЕЛЯ	6	
105	DFX02-A0106050	SPOOL	ЗОЛОТНИК РАСПРЕДЕЛИТЕЛЯ	1	
106	DFX02-A0106070	ADAPTER	АДАПТЕР	2	
107	DFX02-A3006590	GAS CHARGING VALVE	ЗАПРАВОЧНЫЙ КЛАПАН	1	
108	DFX02-SC030060	SOCKET PLUG	ЗАГЛУШКА	3	
	DFX02-A0106080	CYLINDER SUB ASS'Y	ЦИЛИНДР В СБОРЕ	1	
201	DFX02-A0106090	CYLINDER	ЦИЛИНДР	1	
202	DFX02-SC030060	SOCKET PLUG	ЗАГЛУШКА	2	
203	DFX02-A0106117	FACE SEAL	УПЛОТНЕНИЕ	1	
204	DFX02-A0106116	FACE SEAL	УПЛОТНЕНИЕ	3	
205	DFX02-A0106118	FACE SEAL	УПЛОТНЕНИЕ	2	
206	DFX02-A0807500	O-RING	КОЛЬЦО	1	
207	DFX02-A0106114	GAS SEAL	УПЛОТНЕНИЕ	1	
208	DFX02-A0106113	STEP SEAL	УПЛОТНЕНИЕ	2	
209	DFX02-A0106112	O-RING	КОЛЬЦО	2	
210	DFX02-A0106100	SEAL HOUSING	БЛОК УПЛОТНЕНИЙ	1	
211	DFX02-A0106111	U-PACKING	УПЛОТНЕНИЕ	1	
212	DFX02-A0106110	WIPER	УПЛОТНЕНИЕ	1	
213	DFX02-B4007190	O-RING	КОЛЬЦО	1	
	DFX02-A0106230	FRONT HEAD SUB ASS'Y	БУКСА В СБОРЕ	1	
301	DFX02-A0106120	FRONT HEAD	БУКСА	1	
302	DFX02-A0106170	TOOL PIN	ПАЛЕЦ ИНСТРУМЕНТА	1	
303	DFX02-SP100080	SPRING PIN	СТОПОР	2	
304	DFX02-B4006560	GREASE NIPPLE	ПРЕСС-МАСЛЕНКА	1	
305	DFX02-A0106250	TOOL BUSHING	ВТУЛКА ИНСТРУМЕНТА	1	
	DFX02-A0106160K	SIDE ROD SUB ASS'Y	ШПИЛЬКА СТЯЖНАЯ В СБОРЕ	1	
401	DFX02-A0106160	SIDE ROD	ШПИЛЬКА СТЯЖНАЯ	4	
402	DFX02-HN142000	HEX. NUT	ГАЙКА ШПИЛЬКИ СТЯЖНОЙ	4	
501	DFX02-A0106150	PISTON	ПОРШЕНЬ	1	
502	DFX02-A0106270	TOOL-CONE	ПИКА-КОНИЧЕСКАЯ	1	OPTION
503	DFX02-A0106140	TOOL-CHISEL	КЛИН	1	OPTION
504	DFX02-A0106280	TOOL-BLUNT	ПИКА ТУПАЯ	1	OPTION
505	DFX02-A0106130	TOOL-MOIL	ПИКА 4Х ГРАННАЯ	1	OPTION
	DFX02-A0106200	SEAL KIT	НАБОР УПЛОТНЕНИЙ	1	

Delta FX-2

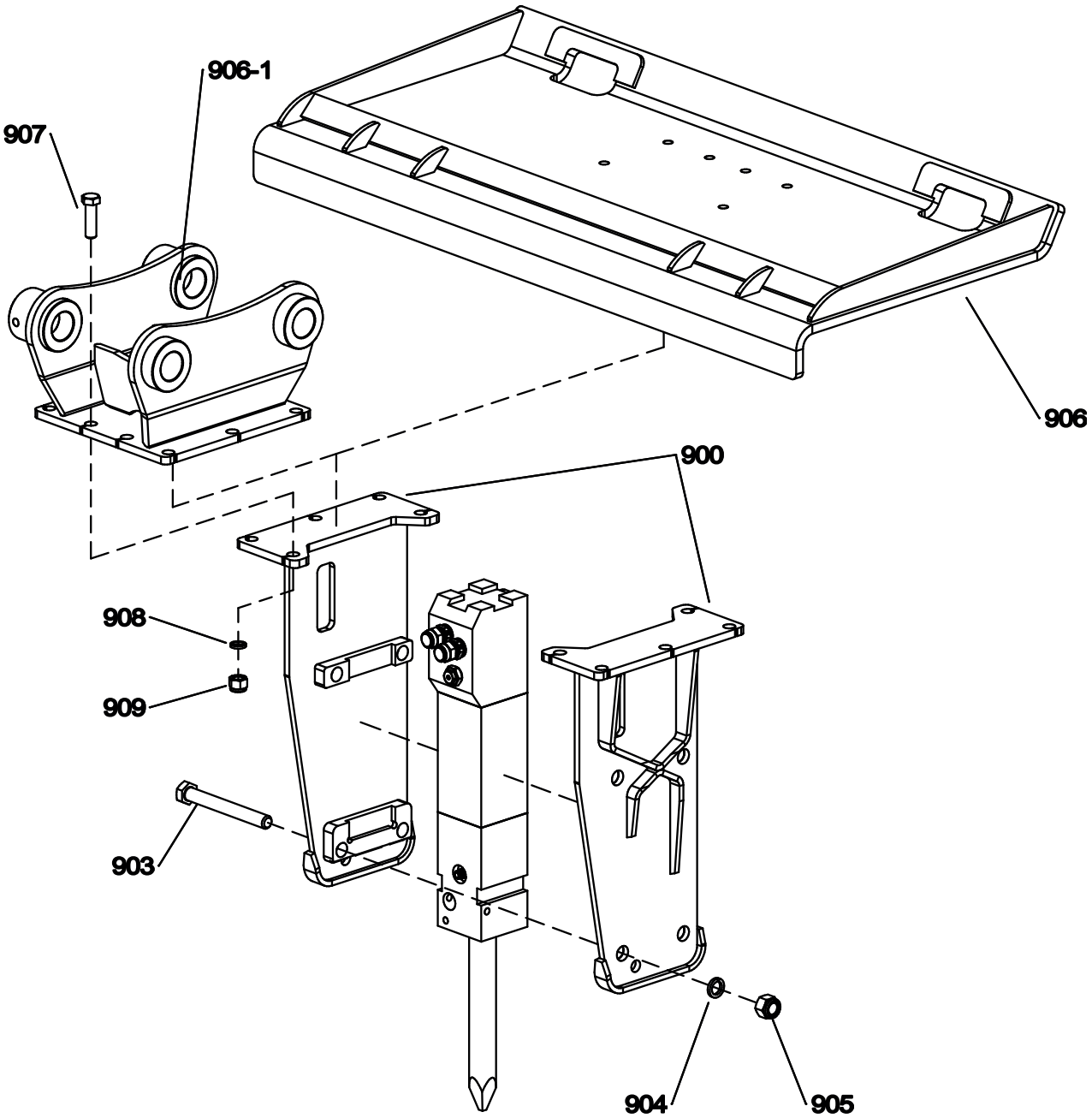

Delta FX-2

№	КАТ №	PART NAME	НАИМЕНОВАНИЕ	КОЛ-ВО	ПРИМЕЧАНИЯ
900	DFX02F-1020	BRACKET SUB ASSEMBLY KIT	ЩЕКИ ГИДРОМОЛОТА КОМПЛЕКТ	1	284.30.100
903	DFX02F-0030	BRACKET BOLT	СТЯЖНОЙ БОЛТ КОРПУСА	4	M20X1.5X170
904	DF03F-0040	SPRING WASHER	ШАЙБА КОРПУСА	4	M20
905	DF03F-0050	HEX. NUT	ГАЙКА КОРПУСА	4	M20X1.5
906	DF03L-0060	MOUNTING CAP	ПОДВЕСКА НА ПОГРУЗЧИК	1	
906-1	DF03F-0060	MOUNTING CAP	ПОДВЕСКА НА ЭКСКАВАТОР	1	
907	DF03F-0070	MOUNTING CAP HEX. BOLT	БОЛТ ПОДВЕСКИ	10	M16X55 10.9
908	DF03F-0080	SPRING WASHER	ШАЙБА ПОДВЕСКИ	10	M16T
909	DF03F-0090	MOUNTING CAP HEX. NUT	ГАЙКА ПОДВЕСКИ	10	M16 10.0

Delta FX-3

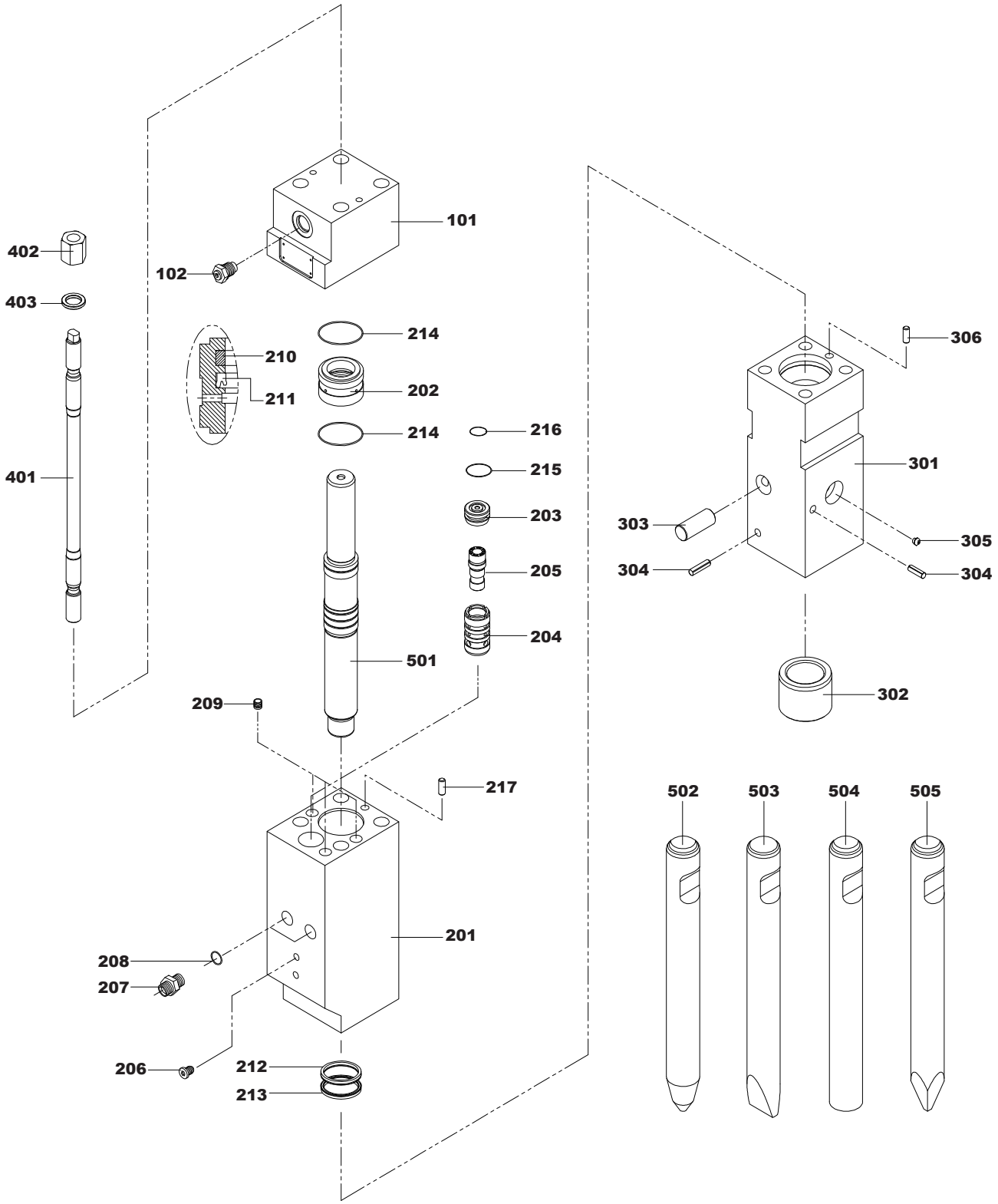
101
102
402
403
401
210
211
214
202
214
216
215
203
205
204
501
209
217
201
208
207
206
212
213
306
301
303
305
304
304
302
502
503
504
505

Delta FX-3

№	КАТ №	PART NAME	НАИМЕНОВАНИЕ	КОЛ-ВО	ПРИМЕЧАНИЯ
	DFX03-A0206510	BACK HEAD SUB ASS'Y	КРЫШКА В СБОРЕ	1	
101	DFX03-A0206010	BACK HEAD	КРЫШКА	1	
102	DFX03-A3006590	GAS CHARGING V/V ASS'Y	КЛАПАН ЗАПРАВОЧНЫЙ	1	
	DFX03-A0206520	CYLINDER SUB ASS'Y	ЦИЛИНД В СБОРЕ	1	
201	DFX03-A0206020	CYLINDER	ЦИЛИНДР	1	
202	DFX03-A0206040	SEAL HOUSING	БЛОК УПЛОТНЕНИЙ	1	
203	DFX03-A0206090	VALVE PLUG	КРЫШКА РАСПРЕДЕЛИТЕЛЯ	1	
204	DFX03-A0206070	OPER. VALVE GUIDE	ВТУЛКА РАСПРЕДЕЛИТЕЛЯ	1	
205	DFX03-A0206080	OPER. VALVE SPOOL	ЗОЛОТНИК РАСПРЕДЕЛИТЕЛЯ	1	
206	DFX03-B4006450	SOCKET PLUG	ЗАГЛУШКА	1	
207	DFX03-A0206180	ADAPTER	АДАПТЕР	2	
208	DFX03-A0207070	O-RING	КОЛЬЦО	2	
209	DFX03-A0406200	PLUG	ЗАГЛУШКА	3	
210	DFX03-A0207080	GAS SEAL	УПЛОТНЕНИЕ	1	
211	DFX03-A0207020	U-PACKUNG	УПЛОТНЕНИЕ	1	
212	DFX03-A0207030	U-PACKUNG	УПЛОТНЕНИЕ	1	
213	DFX03-A0207040	WIPER	МАНЖЕТА	1	
214	DFX03-B2507200	O-RING	КОЛЬЦО	2	
215	DFX03-A0207050	O-RING	КОЛЬЦО	1	
216	DFX03-B4007310	O-RING	КОЛЬЦО	1	
217	DFX03-B4006370	GUIDE PIN	ШТИФТ НАПРАВЛЯЮЩИЙ	1	
	DFX03-A0206530	FRONT HEAD SUB ASS'Y	БУКСА В СБОРЕ	1	
301	DFX03-A0206050	FRONT HEAD	БУКСА	1	
302	DFX03-A0206060	TOOL BUSHING	ВТУЛКА	1	
303	DFX03-A0206130	TOOL PIN	ПАЛЕЦ ИНСТРУМЕНТА	1	
304	DFX03-SP100080	SPRING PIN	ШТИФТ ПРУЖИННЫЙ	2	
305	DFX03-B4006560	GREASE NIPPLE	ПРЕСС-МАСЛЕНКА	1	
306	DFX03-B4006370	GUIDE PIN	ШТИФТ НАПРАВЛЯЮЩИЙ	1	
	DFX03-A0206100K	SIDE ROD SUB ASS'Y	ШПИЛЬКА СТЯЖНАЯ В СБОРЕ	4	
401	DFX03-A0206100	SIDE ROD	ШПИЛЬКА СТЯЖНАЯ	4	
402	DFX03-A0206110	SIDE ROD NUT	ГАЙКА СТЯЖНОЙ ШПИЛЬКИ	4	
403	DFX03-A0206120	SIDE ROD WASHER	ШАЙБА СТЯЖНОЙ ШПИЛЬКИ	4	
501	DFX03-A0206030	PISTON	БОЕК	1	
502	DFX03-A0206140	TOOL-CONE	ПИКА КОНИЧЕСКАЯ	1	OPTION
503	DFX03-A0206150	TOOL-CHISEL	ПИКА ОТВЕРТКА	1	OPTION
504	DFX03-A0206160	TOOL-BLUNT	ПИКА ТУПАЯ	1	OPTION
505	DFX03-A0206300	TOOL-MOIL	ПИКА 4Х ГРАННАЯ	1	OPTION
	DFX03-A0207000	SEAL KIT	НАБОР УПЛОТНЕНИЙ		

Delta FX-3

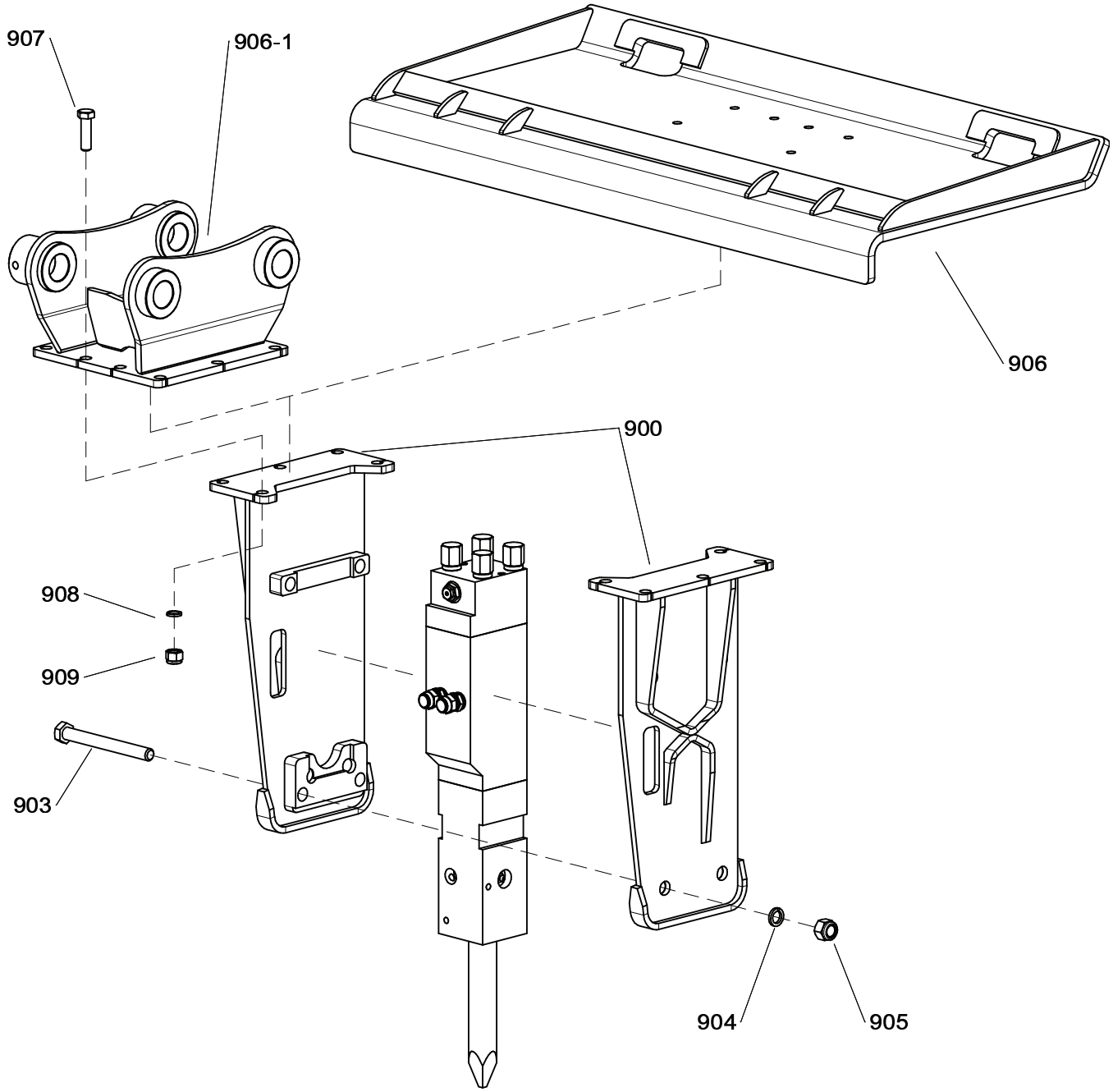

Delta FX-3

№	КАТ №	PART NAME	НАИМЕНОВАНИЕ	КОЛ-ВО	ПРИМЕЧАНИЯ
900	DFX03F-1020	BRACKET SUB ASSEMBLY KIT	ЩЕКИ ГИДРОМОЛОТА КОМПЛЕКТ	1	279.30.100
903	DF04F-0030	BRACKET BOLT	СТЯЖНОЙ БОЛТ КОРПУСА	4	M20X1.5X190
904	DF03F-0040	SPRING WASHER	ШАЙБА КОРПУСА	4	M20
905	DF03F-0050	HEX. NUT	ГАЙКА КОРПУСА	4	M20X1.5
906	DF03L-0060	MOUNTING CAP	ПОДВЕСКА НА ПОГРУЗЧИК	1	
906-1	DF03F-0060	MOUNTING CAP	ПОДВЕСКА НА ЭКСКАВАТОР	1	
907	DF03F-0070	MOUNTING CAP HEX. BOLT	БОЛТ ПОДВЕСКИ	10	M16X55 10.9
908	DF03F-0080	SPRING WASHER	ШАЙБА ПОДВЕСКИ	10	M16T
909	DF03F-0090	MOUNTING CAP HEX. NUT	ГАЙКА ПОДВЕСКИ	10	M16 10.0

Delta FX-4

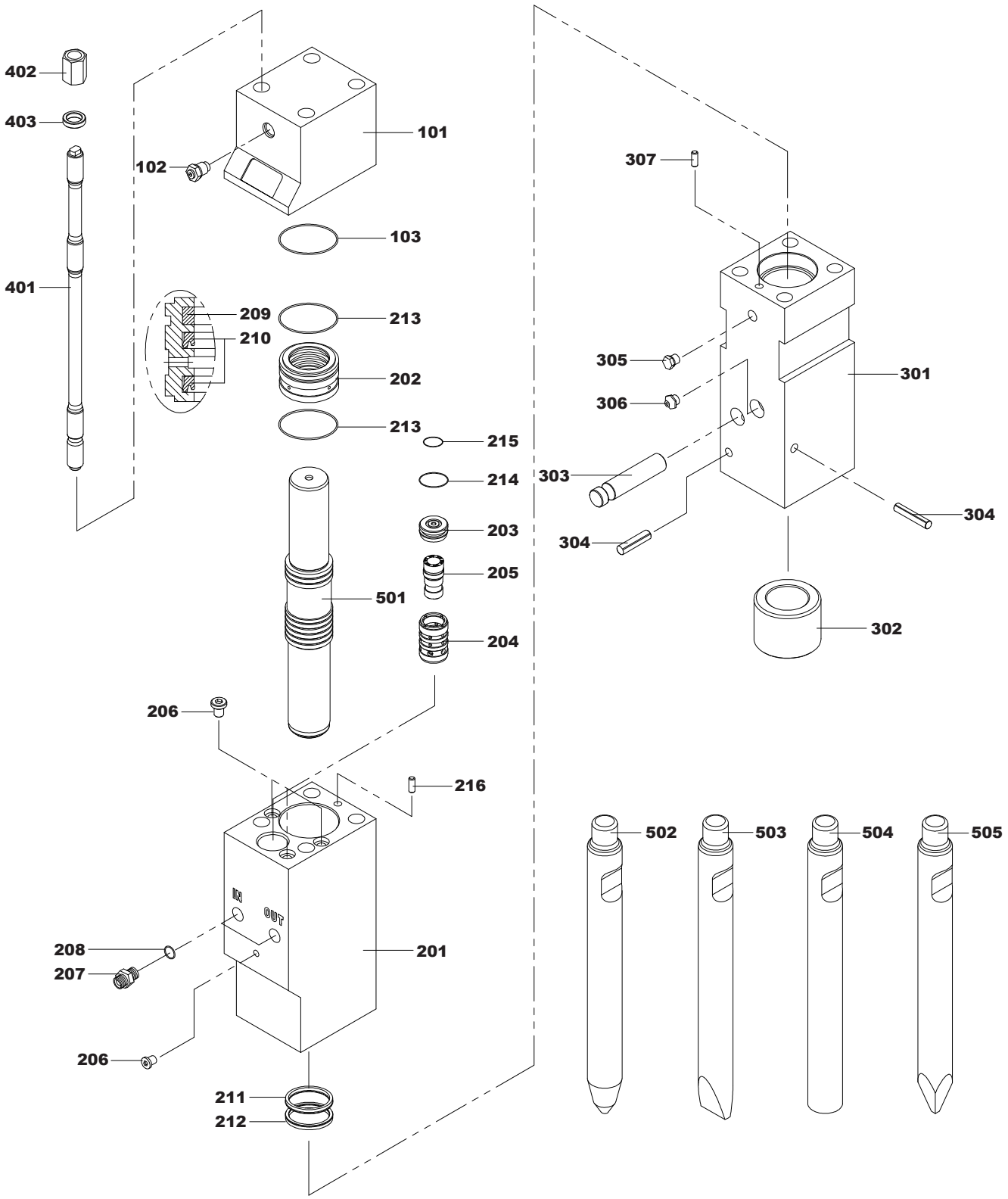
402
403
401
102
101
103
209
210
213
202
213
215
214
203
205
501
204
206
216
IN
OUT
208
207
206
201
211
212
307
305
306
301
303
304
304
302
502
503
504
505

Delta FX-4

№	КАТ №	PART NAME	НАИМЕНОВАНИЕ	КОЛ-ВО	ПРИМЕЧАНИЯ
	DFX04-A0306510	BACK HEAD SUB ASS'Y	КРЫШКА В СБОРЕ	1	
101	DFX04-A0306010	BACK HEAD	КРЫШКА	1	
102	DFX04-A3006590	GAS CHARGING V/V ASS'Y	ЗАПРАВОЧНЫЙ КЛАПАН	1	
103	DFX04-A2507310	O-RING	КОЛЬЦО	1	
	DFX04-A0306520	CYLINDER SUB ASS'Y	ЦИЛИНДР В СБОРЕ	1	
201	DFX04-A0306020	CYLINDER	ЦИЛИНДР	1	
202	DFX04-A0306040	SEAL HOUSING	БЛОК УПЛОТНЕНИЙ	1	
203	DFX04-A0306090	VALVE PLUG	КРЫШКА РАСПРЕДЕЛИТЕЛЯ	1	
204	DFX04-A0306070	OPER. VALVE GUIDE	ВТУЛКА РАСПРЕДЕЛИТЕЛЯ	1	
205	DFX04-A0306080	OPER. VALVE SPOOL	ЗОЛОТНИК РАСПРЕДЕЛИТЕЛЯ	1	
206	DFX04-B4006450	SOCKET PLUG	ЗАГЛУШКА	4	
207	DFX04-A0206180	ADAPTER	АДАПТЕР	2	
208	DFX04-A0207070	O-RING	КОЛЬЦО	2	
209	DFX04-A0307020	GAS SEAL	КОЛЬЦО	1	
210	DFX04-A0307030	U-PACKUNG	УПЛОТНЕНИЕ	2	
211	DFX04-A0307040	U-PACKUNG	УПЛОТНЕНИЕ	1	
212	DFX04-A0307050	WIPER	МАНЖЕТА	1	
213	DFX04-A2507310	O-RING	КОЛЬЦО	2	
214	DFX04-A0307060	O-RING	КОЛЬЦО	1	
215	DFX04-A0307070	O-RING	КОЛЬЦО	1	
216	DFX04-B4006370	GUIDE PIN	ШТИФТ НАПРАВЛЯЮЩИЙ	1	
	DFX04-A0306530	FRONT HEAD SUB ASS'Y	БУКСА В СБОРЕ	1	
301	DFX04-A0306050	FRONT HEAD	БУКСА	1	
302	DFX04-A0306060	TOOL BUSHING	ВТУЛКА	1	
303	DFX04-A0306130	TOOL PIN	ПАЛЕЦ ИНСТРУМЕНТА	1	
304	DFX04-SP120080	SPRING PIN	ШТИФТ ПРУЖИННЫЙ	2	
305	DFX04-B4006910	SOCKET PLUG	ЗАГЛУШКА	1	
306	DFX04-B4006560	GREASE NIPPLE	ПРЕСС-МАСЛЕНКА	1	
307	DFX04-B4006370	GUIDE PIN	ШТИФТ НАПРАВЛЯЮЩИЙ	1	
	DFX04-A0306100K	SIDE ROD SUB ASS'Y	ШПИЛЬКА СТЯЖНАЯ В СБОРЕ	4	
401	DFX04-A0306100	SIDE ROD	ШПИЛЬКА СТЯЖНАЯ	4	
402	DFX04-A0406110	SIDE ROD NUT	ГАЙКА СТЯЖНОЙ ШПИЛЬКИ	4	
403	DFX04-A0406120	SIDE ROD WASHER	ШАЙБА СТЯЖНОЙ ШПИЛЬКИ	4	
501	DFX04-A0306030	PISTON	БОЕК	1	
502	DFX04-A0306140	TOOL-CONE	ИНСТРУМЕНТ КОНИЧЕСКИЙ	1	OPTION
503	DFX04-A0306150	TOOL-CHISEL	ИНСТРУМЕНТ ОТВЕРТКА	1	OPTION
504	DFX04-A0306160	TOOL-BLUNT	ПИКА ТУПАЯ	1	OPTION
505	DFX04-A0306300	TOOL-MOIL	ПИКА 4Х ГРАННАЯ	1	OPTION
	DFX04-A0307000	SEAL KIT	НАБОР УПЛОТНЕНИЙ		

Delta FX-4

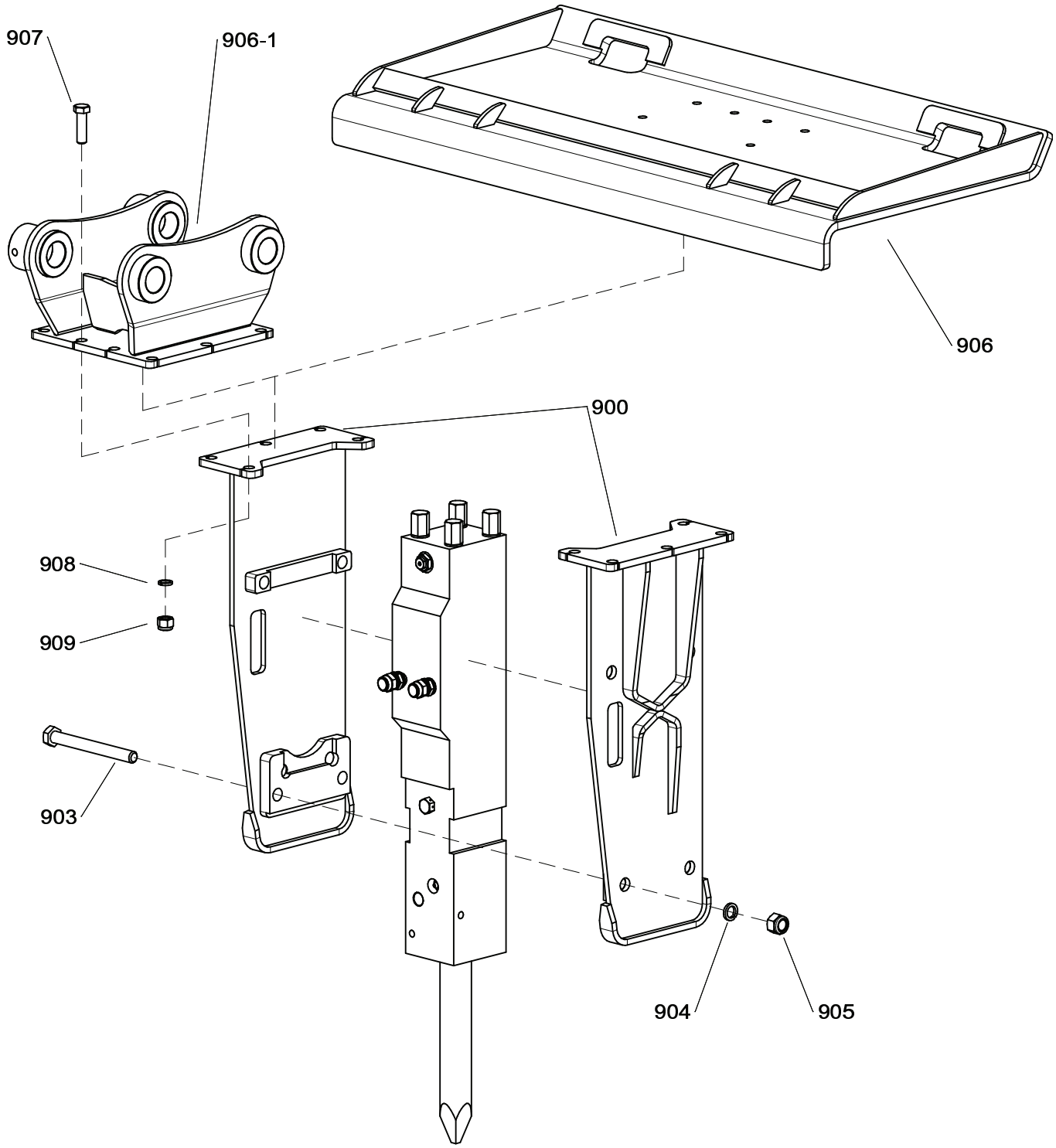

Delta FX-4

№	КАТ №	PART NAME	НАИМЕНОВАНИЕ	КОЛ-ВО	ПРИМЕЧАНИЯ
900	DFX04F-1020	BRACKET SUB ASSEMBLY KIT	ЩЕКИ ГИДРОМОЛОТА КОМПЛЕКТ	1	271.30.100
903	DF04F-0030	BRACKET BOLT	СТЯЖНОЙ БОЛТ КОРПУСА	4	M20X1.5X190
904	DF03F-0040	SPRING WASHER	ШАЙБА КОРПУСА	4	M20
905	DF03F-0050	HEX. NUT	ГАЙКА КОРПУСА	4	M20X1.5
906	DF03L-0060	MOUNTING CAP	ПОДВЕСКА НА ПОГРУЗЧИК	1	
906-1	DF03F-0060	MOUNTING CAP	ПОДВЕСКА НА ЭКСКАВАТОР	1	
907	DF03F-0070	MOUNTING CAP HEX. BOLT	БОЛТ ПОДВЕСКИ	10	M16X55 10.9
908	DF03F-0080	SPRING WASHER	ШАЙБА ПОДВЕСКИ	10	M16T
909	DF03F-0090	MOUNTING CAP HEX. NUT	ГАЙКА ПОДВЕСКИ	10	M16 10.0

Delta FX-5

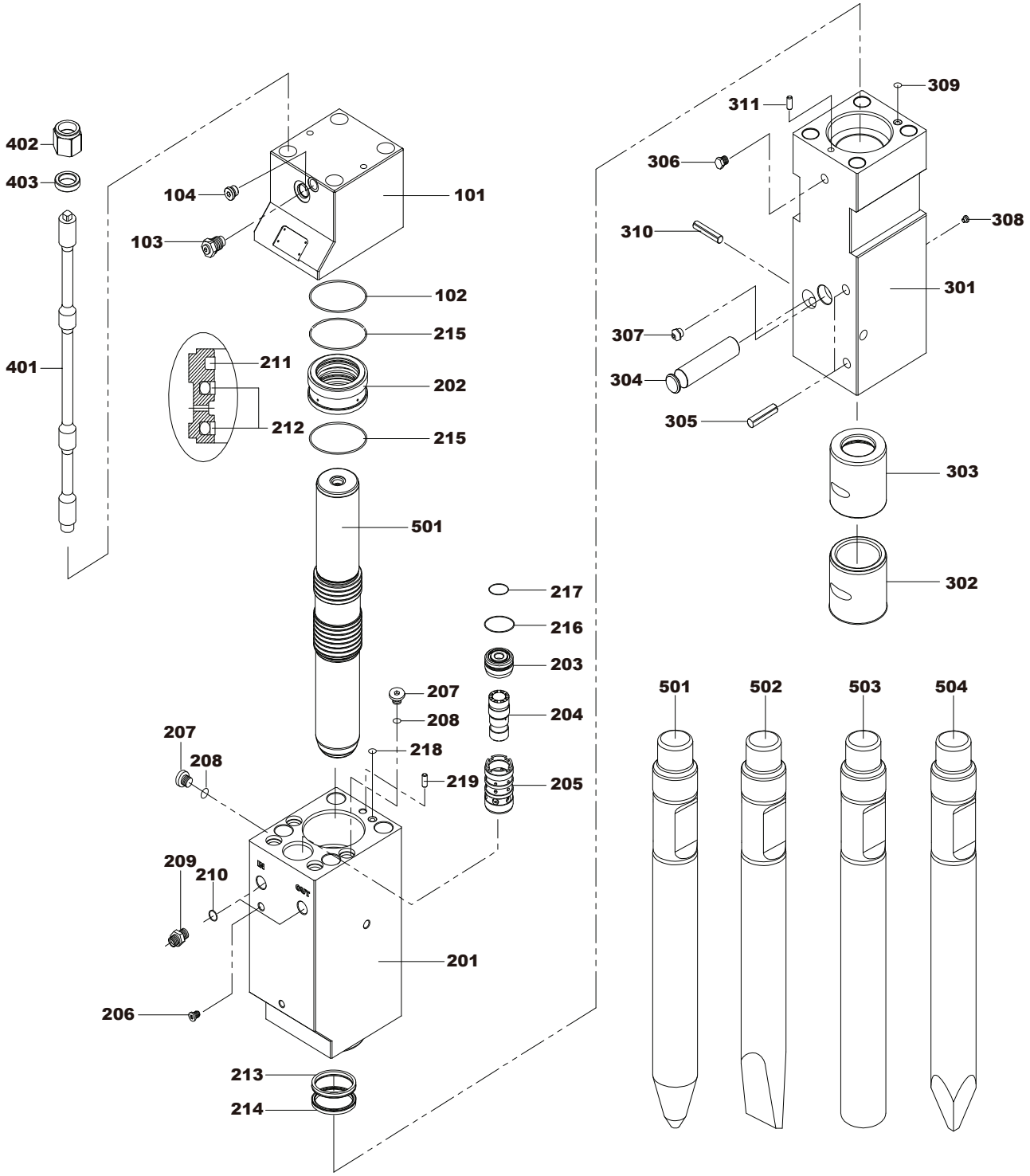
402
403
401
104
103
101
102
215
211
202
212
215
501
217
216
203
207
208
204
207
208
218
219
205
209
210
201
206
213
214
309
311
306
308
310
301
307
304
305
303
302
501
502
503
504

Delta FX-5

№	КАТ №	PART NAME	НАИМЕНОВАНИЕ	КОЛ-ВО	ПРИМЕЧАНИЯ
	DFX05-A0606260	BACK HEAD SUB ASS'Y	КРЫШКА В СБОРЕ	1	
101	DFX05-A0606540	BACK HEAD	КРЫШКА	1	
102	DFX05-A0607010	O-RING	КОЛЬЦО	1	
103	DFX05-A3006590	GAS CHARGING V/V ASS'Y	КЛАПАН ЗАПРАВОЧНЫЙ	1	
104	DFX05-B4006910	SOCKET PLUG	ЗАГЛУШКА	1	
	DFX05-A0606270	CYLINDER SUB ASS'Y	ЦИЛИНДР В СБОРЕ	1	
201	DFX05-A0606550	CYLINDER	ЦИЛИНДР	1	
202	DFX05-A0606040	SEAL HOUSING	БЛОК УПЛОТНЕНИЙ	1	
203	DFX05-A0606090	VALVE PLUG	КРЫШКА РАСПРЕДЕЛИТЕЛЯ	1	
204	DFX05-A0606070	OPER. VALVE GUIDE	ЗОЛОТНИК РАСПРЕДЕЛИТЕЛЯ	1	
205	DFX05-A0606080	OPER. VALVE SPOOL	ВТУЛКА РАСПРЕДЕЛИТЕЛЯ	1	
206	DFX05-B4006450	SOCKET PLUG	ЗАГЛУШКА	1	
207	DFX05-A0606180	SOCKET PLUG	ЗАГЛУШКА	5	
208	DFX05-A2507380	O-RING	КОЛЬЦО	5	
209	DFX05-A0206180	ADAPTER	АДАПТЕР	2	
210	DFX05-A0207070	O-RING	КОЛЬЦО	2	
211	DFX05-A0607020	GAS SEAL	КОЛЬЦО	1	
212	DFX05-A0607030	STEP SEAL	КОЛЬЦО	2	
213	DFX05-A0607110	U-PACKUNG	УПЛОТНЕНИЕ	1	
214	DFX05-A0607120	WIPER	МАНЖЕТА	1	
215	DFX05-A0607010	O-RING	КОЛЬЦО	2	
216	DFX05-B1507200	O-RING	КОЛЬЦО	1	
217	DFX05-A2007110	O-RING	КОЛЬЦО	1	
218	DFX05-A0607130	O-RING	КОЛЬЦО	1	
219	DFX05-B4006370	GUIDE PIN	ШТИФТ НАПРАВЛЯЮЩИЙ	1	
	DFX05-A0606280	FRONT HEAD SUB ASS'Y	БУКСА В СБОРЕ	1	
301	DFX05-A0606560	FRONT HEAD	БУКСА	1	
302	DFX05-A0606060	TOOL BUSHING	ВТУЛКА НИЖНЯЯ	1	
303	DFX05-A0606170	TRUST RING	ВТУЛКА ВВЕРХНЯЯ	1	
304	DFX05-A0606130	TOOL PIN	ПАЛЕЦ ИНСТРУМЕНТА	1	
305	DFX05-SP160110	SPRING PIN	ШТИФТ ПРУЖИННЫЙ	2	
306	DFX05-B4006910	SOCKET PLUG	ЗАГЛУШКА	1	
307	DFX05-B4006560	GREASE NIPPLE	ПРЕСС - МАСЛЕНКА	1	
308	DFX05-B4006450	SOCKET PLUG	ЗАГЛУШКА	1	
309	DFX05-A0607130	O-RING	КОЛЬЦО	1	
310	DFX05-SP160080	SPRING PIN	ШТИФТ ПРУЖИННЫЙ	1	
311	DFX05-B4006370	GUIDE PIN	ШТИФТ НАПРАВЛЯЮЩИЙ	1	
	DFX05-A0606230	SIDE ROD SUB ASS'Y	ШПИЛЬКА СТЯЖНАЯ В СБОРЕ	4	
401	DFX05-A0606100	SIDE ROD	ШПИЛЬКА СТЯЖНАЯ	1	
402	DFX05-A0606110	SIDE ROD NUT	ГАЙКА ШПИЛЬКИ СТЯЖНОЙ	1	
403	DFX05-A0606120	SIDE ROD WASHER	ШАЙБА ШПИЛЬКИ СТЯЖНОЙ	1	
501	DFX05-A0606030	PISTON	БОЕК	1	
502	DFX05-A0606140	TOOL-CONE	ПИКА КОНИЧЕСКАЯ	1	OPTION
503	DFX05-A0606150	TOOL-CHISEL	ПИКА ОТВЕРТКА	1	OPTION
504	DFX05-A0606160	TOOL-BLUNT	ПИКА ТУПАЯ	1	OPTION
505	DFX05-A0606300	TOOL-MOIL	ПИКА 4Х ГРАННАЯ	1	OPTION
	DFX05-A060750A	SEAL KIT	НАБОР УПЛОТНЕНИЙ		

Delta FX-5

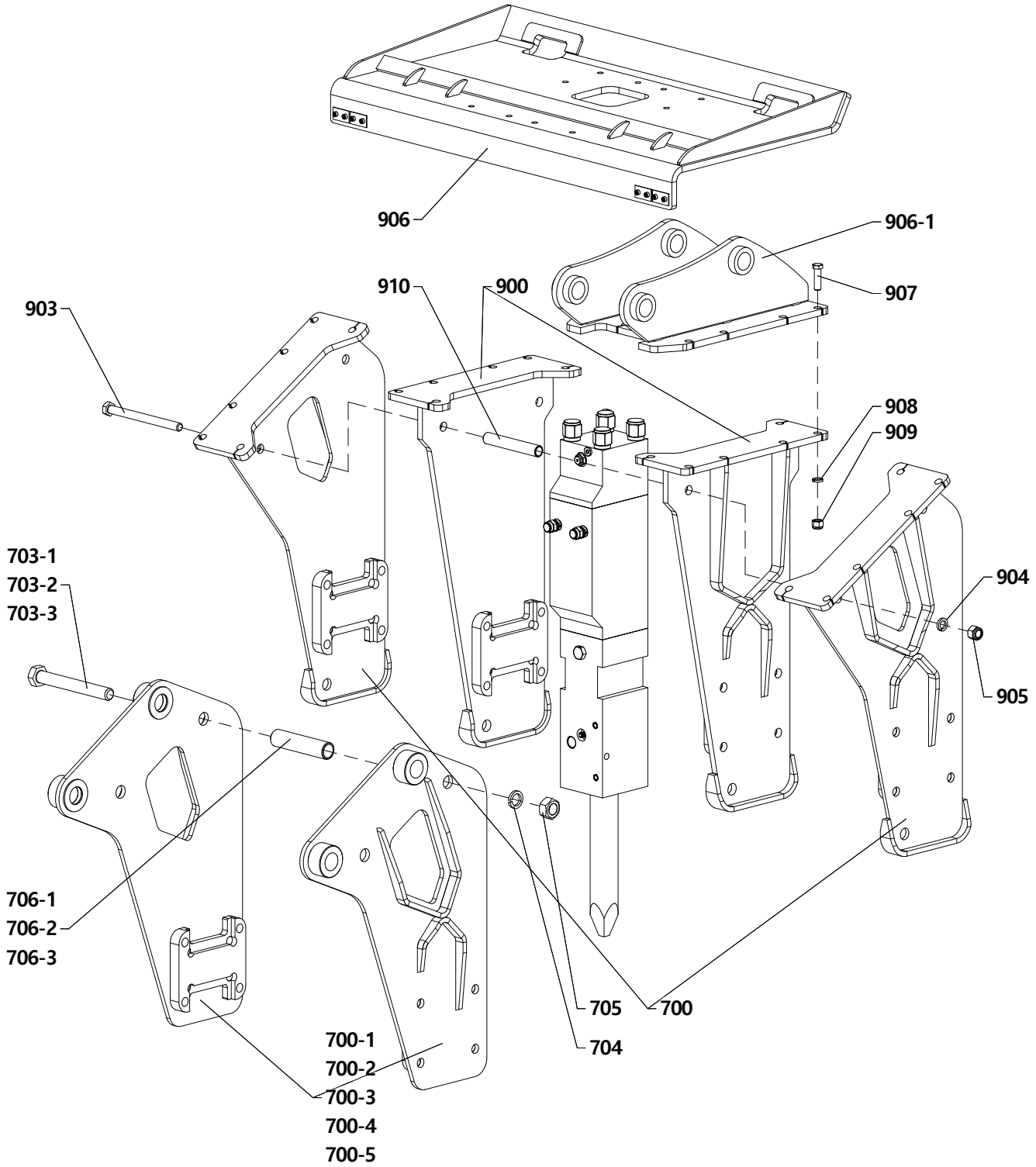
906
906-1
907
910
900
903
908
909
703-1
703-2
703-3
904
905
706-1
706-2
706-3
705
700
704
700-1
700-2
700-3
700-4
700-5

Delta FX-5

№	КАТ №	PART NAME	НАИМЕНОВАНИЕ	КОЛ-ВО	ПРИМЕЧАНИЯ
700	DFX05F-1020	BRACKET SUB ASSEMBLY KIT	ЩЕКИ ГИДРОМОЛОТА КОМПЛЕКТ	1	270.30.100-01
700-1	DFX05J-1020	BRACKET SUB ASSEMBLY KIT	ЩЕКИ ГИДРОМОЛОТА КОМПЛЕКТ	1	270.32.100
700-2	DFX05H-1020	BRACKET SUB ASSEMBLY KIT	ЩЕКИ ГИДРОМОЛОТА КОМПЛЕКТ	1	270.33.100
700-3	DFX05V-1020	BRACKET SUB ASSEMBLY KIT	ЩЕКИ ГИДРОМОЛОТА КОМПЛЕКТ	1	270.34.100
700-4	DFX05T-1020	BRACKET SUB ASSEMBLY KIT	ЩЕКИ ГИДРОМОЛОТА КОМПЛЕКТ	1	270.35.100
700-5	DFX05C-1020	BRACKET SUB ASSEMBLY KIT	ЩЕКИ ГИДРОМОЛОТА КОМПЛЕКТ	1	270.36.100
703-1	DF05J-0030	BRACKET BOLT	СТЯЖНОЙ БОЛТ КОРПУСА	2	M30x2x240
703-2	DF05H-0030	BRACKET BOLT	СТЯЖНОЙ БОЛТ КОРПУСА	2	M30x2x320
703-3	DF05T-0030	BRACKET BOLT	СТЯЖНОЙ БОЛТ КОРПУСА	2	M30x2x245
704	DF06F-0040	SPRING WASHER	ШАЙБА КОРПУСА	2	M30
705	DF06F-0050	HEX. NUT	ГАЙКА КОРПУСА	2	M30x2
706-1	D05PNJV-706	SPACER TUBE	ТРУБКА ПРОСТАВОЧНАЯ	2	270.07.301
706-2	D05PNCH-706	SPACER TUBE	ТРУБКА ПРОСТАВОЧНАЯ	2	270.07.501
706-3	D05PNT-706	SPACER TUBE	ТРУБКА ПРОСТАВОЧНАЯ	2	270.07.401
900	DFX05L-1020	BRACKET SUB ASSEMBLY KIT	ЩЕКИ ГИДРОМОЛОТА КОМПЛЕКТ	1	270.31.100
903	DF05F-0030	BRACKET BOLT	СТЯЖНОЙ БОЛТ КОРПУСА	6 (4)*	M20x1,5x235
904	DF03F-0040	SPRING WASHER	ШАЙБА КОРПУСА	6 (4)*	M20T
905	DF03F-0050	HEX. NUT	ГАЙКА КОРПУСА	6 (4)*	M20x1,5
906	DF05L-0060	MOUNTING CAP	ПОДВЕСКА НА ПОГРУЗЧИК	1	
906-1	DF05F-0060	MOUNTING CAP	ПОДВЕСКА НА ЭКСКАВАТОР	1	
907	DF03F-0070	MOUNTING CAP HEX. BOLT	БОЛТ ПОДВЕСКИ	12**	M16x55 10.9
908	DF03F-0080	SPRING WASHER	ШАЙБА ПОДВЕСКИ	12**	M16T
909	DF03F-0090	MOUNTING CAP HEX. NUT	ГАЙКА ПОДВЕСКИ	12**	M16 10.0
910	D05PN-27000	SPACER TUBE	ТРУБКА ПРОСТАВОЧНАЯ	2**	270.00.026

* количество в скобках для модификаций гидромолота с щеками 700-1, 700-2, 700-3, 700-4 и 700-5.

** позиции применяются со щеками 700 и 900.

Delta FX-6

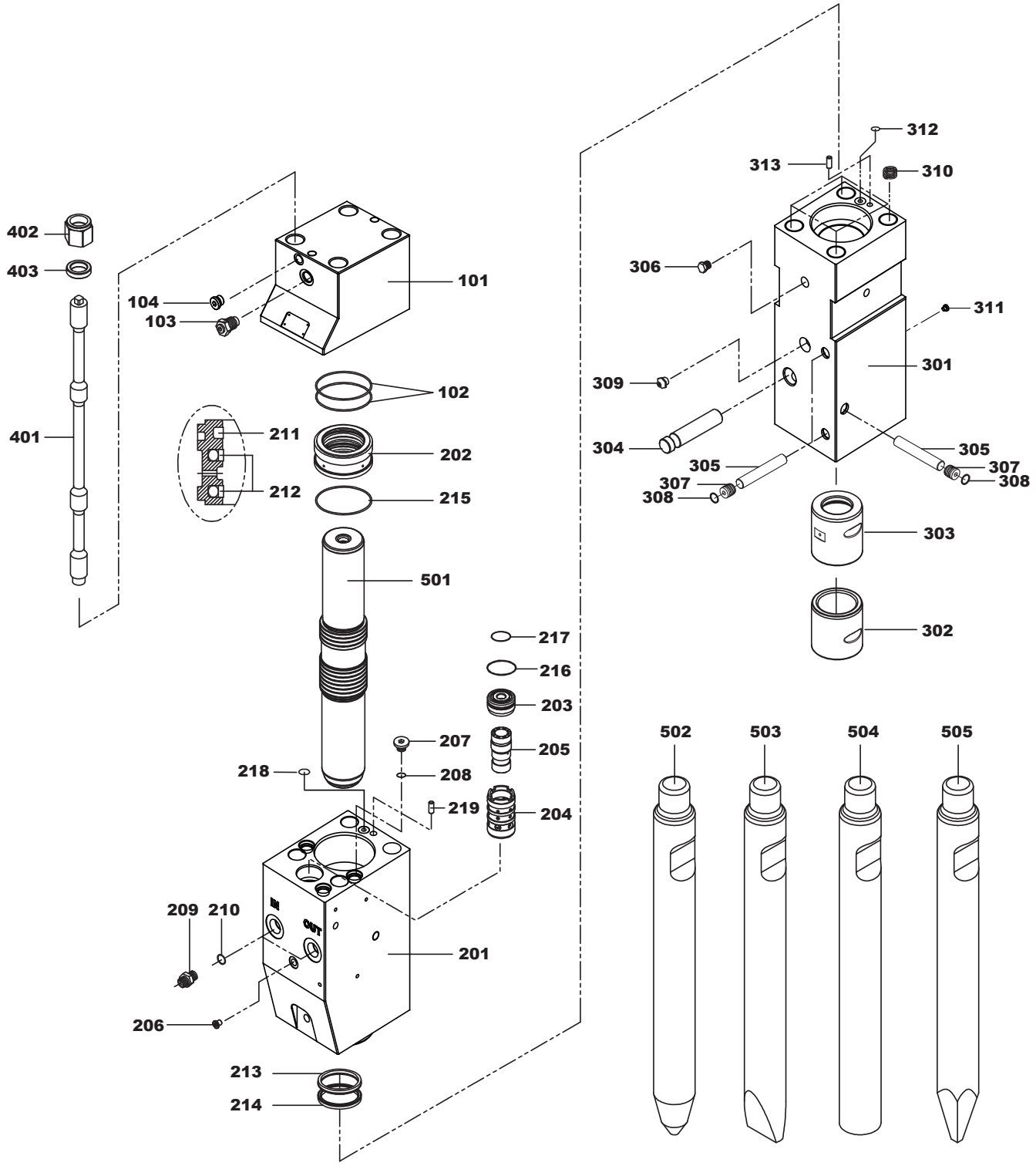
402
403
401
104
103
101
102
211
212
202
215
501
217
216
203
207
205
218
208
219
204
209
210
201
206
213
214
312
313
310
306
311
309
301
304
305
305
307
307
308
308
303
302
502
503
504
505

Delta FX-6

№	КАТ №	PART NAME	НАИМЕНОВАНИЕ	КОЛ-ВО	ПРИМЕЧАНИЯ
	DFX06-A0806630	BACK HEAD SUB ASS'Y	КРЫШКА В СБОРЕ	1	
101	DFX06-A0806640	BACK HEAD	КРЫШКА	1	
102	DFX06-B2507120	O-RING	КОЛЬЦО	1	
103	DFX06-A3006590	GAS CHARGING V/V ASS'Y	КЛАПАН ЗАПРАВОЧНЫЙ	1	
104	DFX06-B4006910	SOCKET PLUG	ЗАГЛУШКА	1	
	DFX06-A0806650	CYLINDER SUB ASS'Y	ЦИЛИНДР В СБОРЕ	1	
201	DFX06-A0806660	CYLINDER	ЦИЛИНДР	1	
202	DFX06-A0806040	SEAL HOUSING	БЛОК УПЛОТНЕНИЙ	1	
203	DFX06-A0806080	VALVE PLUG	КРЫШКА РАСПРЕДЕЛИТЕЛЯ	1	
204	DFX06-A0806090	OPER. VALVE GUIDE	ВТУЛКА РАСПРЕДЕЛИТЕЛЯ	1	
205	DFX06-A0806100	OPER. VALVE SPOOL	ЗОЛОТНИК РАСПРЕДЕЛИТЕЛЯ	1	
206	DFX06-B4006450	SOCKET PLUG	ЗАГЛУШКА	1	
207	DFX06-A0606180	SOCKET PLUG	ЗАГЛУШКА	3	
208	DFX06-A2507380	O-RING	КОЛЬЦО	3	
209	DFX06-B1306320	ADAPTER	АДАПТЕР	2	
210	DFX06-A2007110	O-RING	КОЛЬЦО	2	
211	DFX06-A0807100	GAS SEAL	УПЛОТНЕНИЕ	1	
212	DFX06-A0807200	STEP SEAL	УПЛОТНЕНИЕ	2	
213	DFX06-A0807110	U-PACKUNG	УПЛОТНЕНИЕ	1	
214	DFX06-A0807120	WIPER	МАНЖЕТА	1	
215	DFX06-B2507120	O-RING	КОЛЬЦО	2	
216	DFX06-A0807500	O-RING	КОЛЬЦО	1	
217	DFX06-A0807600	O-RING	КОЛЬЦО	1	
218	DFX06-B4007310	O-RING	КОЛЬЦО	1	
219	DFX06-B4006370	GUIDE PIN	ШТИФТ НАПРАВЛЯЮЩИЙ	1	
	DFX06-A0806670	FRONT HEAD SUB ASS'Y	БУКСА В СБОРЕ	1	
301	DFX06-A0806690	FRONT HEAD	БУКСА	1	
302	DFX06-A0806600	TOOL BUSHING	ВТУЛКА НИЖНЯЯ	1	
303	DFX06-A0806700	THRUST RING	ВТУЛКА ВЕРХНЯЯ	1	
304	DFX06-A0806190	TOOL PIN	ПАЛЕЦ ИНСТРУМЕНТА	1	
305	DFX06-A0806170	BUSHING PIN	СТОПОР ПАЛЬЦА ИНСТРУМЕНТА И НИЖНЕЙ ВТУЛКИ	3	
306	DFX06-B4006530	SOCKET PLUG	ЗАГЛУШКА	1	
307	DFX06-B1306460	RUBBER PLUG	ЗАГЛУШКА РЕЗИНОВАЯ	3	
308	DFX06-B1006440	SNAP RING	КОЛЬЦО СТОПОРНОЕ	3	
309	DFX06-B4006560	GREASE NIPPLE	ПРЕСС-МАСЛЕНКА	1	
310	DFX06-A0806580	HELI COIL	ВСТАВКА ПРУЖИННАЯ	4	
311	DFX06-B4006450	SOCKET PLUG	ЗАГЛУШКА	1	
312	DFX06-B4007310	O-RING	КОЛЬЦО	1	
313	DFX06-B4006370	GUIDE PIN	ШТИФТ НАПРАВЛЯЮЩИЙ	1	
	DFX06-A0806110K	SIDE ROD SUB ASS'Y	ШПИЛЬКА СТЯЖНАЯ В СБОРЕ	4	
401	DFX06-A0806110	SIDE ROD	ШПИЛЬКА СТЯЖНАЯ	1	
402	DFX06-A0806120	SIDE ROD NUT	ГАЙКА ШПИЛЬКИ СТЯЖНОЙ	1	
403	DFX06-A0806130	SIDE ROD WASHER	ШАЙБА ШПИЛЬКИ СТЯЖНОЙ	1	
501	DFX06-A0806030	PISTON	БОЕК	1	
502	DFX06-A0806200	TOOL-CONE	ПИКА КОНИЧЕСКАЯ	1	OPTION
503	DFX06-A0806210	TOOL-CHISEL	ПИКА ОТВЕРТКА	1	OPTION
504	DFX06-A0806220	TOOL-BLUNT	ПИКА ТУПАЯ	1	OPTION
505	DFX06-A0806230	TOOL-MOIL	ПИКА 4Х ГРАННАЯ	1	OPTION
	DFX06-A080750A	SEAL KIT	НАБОР УПЛОТНЕНИЙ		

Delta FX-6

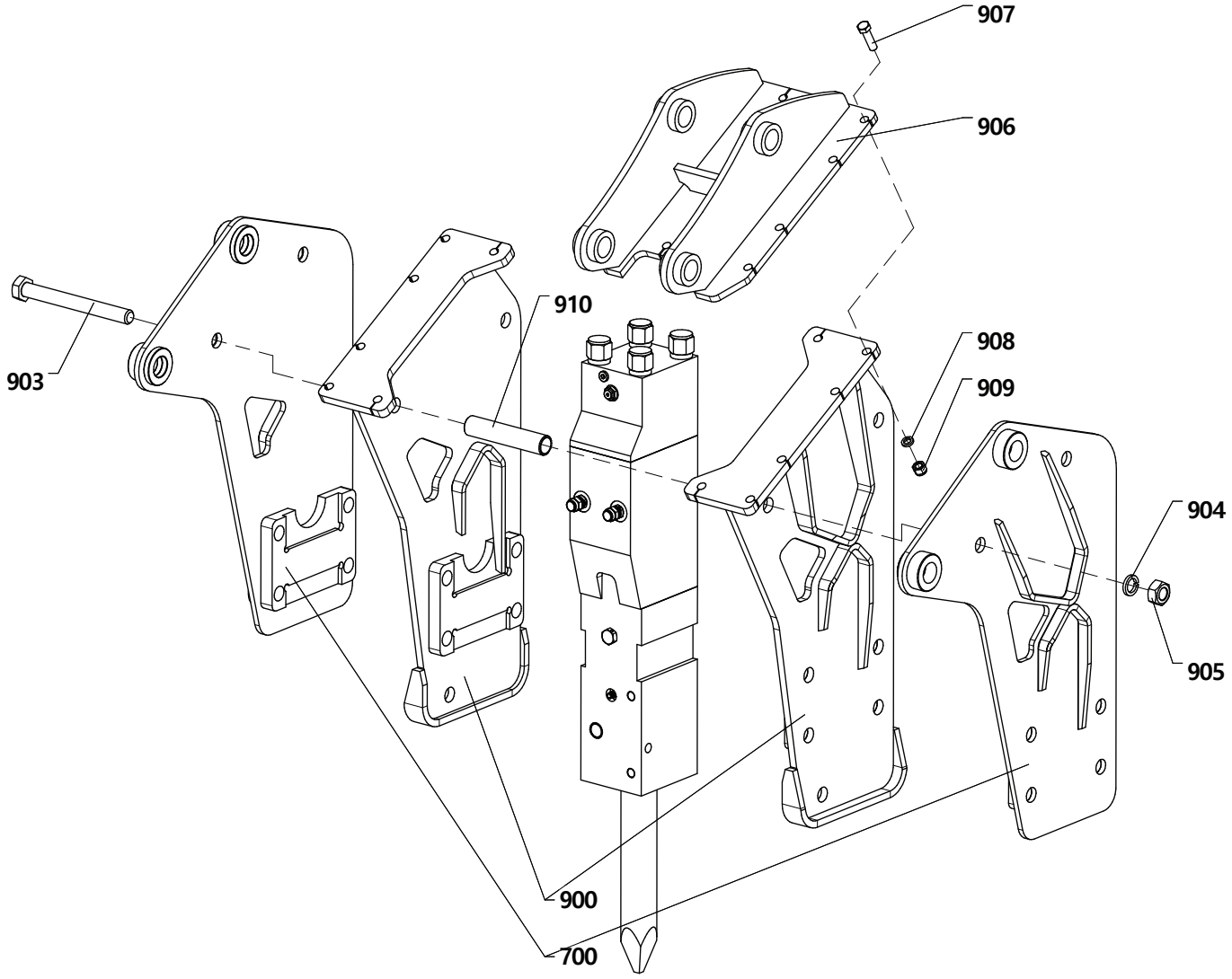

Delta FX-6

№	КАТ №	PART NAME	НАИМЕНОВАНИЕ	КОЛ-ВО	ПРИМЕЧАНИЯ
900	DFX06F-1020	BRACKET SUB ASSEMBLY KIT	ЩЕКИ ГИДРОМОЛОТА КОМПЛЕКТ	1	281.30.100-01
700	DFX06J-1020	BRACKET SUB ASSEMBLY KIT	ЩЕКИ ГИДРОМОЛОТА КОМПЛЕКТ	1	281.32.100-Q
903	DF06F-0030	BRACKET BOLT	СТЯЖНОЙ БОЛТ КОРПУСА	6	M30x2x270
904	DF06F-0040	SPRING WASHER	ШАЙБА КОРПУСА	6	M30
905	DF06F-0050	HEX. NUT	ГАЙКА КОРПУСА	6	M30x2
906	DF05F-0060	MOUNTING CAP	ПОДВЕСКА НА ЭКСКАВАТОР	1	
907	DF06F-0070	MOUNTING CAP HEX. BOLT	БОЛТ ПОДВЕСКИ	12	M16x60 10.9
908	DF03F-0080	SPRING WASHER	ШАЙБА ПОДВЕСКИ	12	M16T
909	DF03F-0090	MOUNTING CAP HEX. NUT	ГАЙКА ПОДВЕСКИ	12	M16 10.0
910	D05PN-27000	SPACER TUBE	ТРУБКА ПРОСТАВОЧНАЯ	2	281.00.026

Delta FX-7

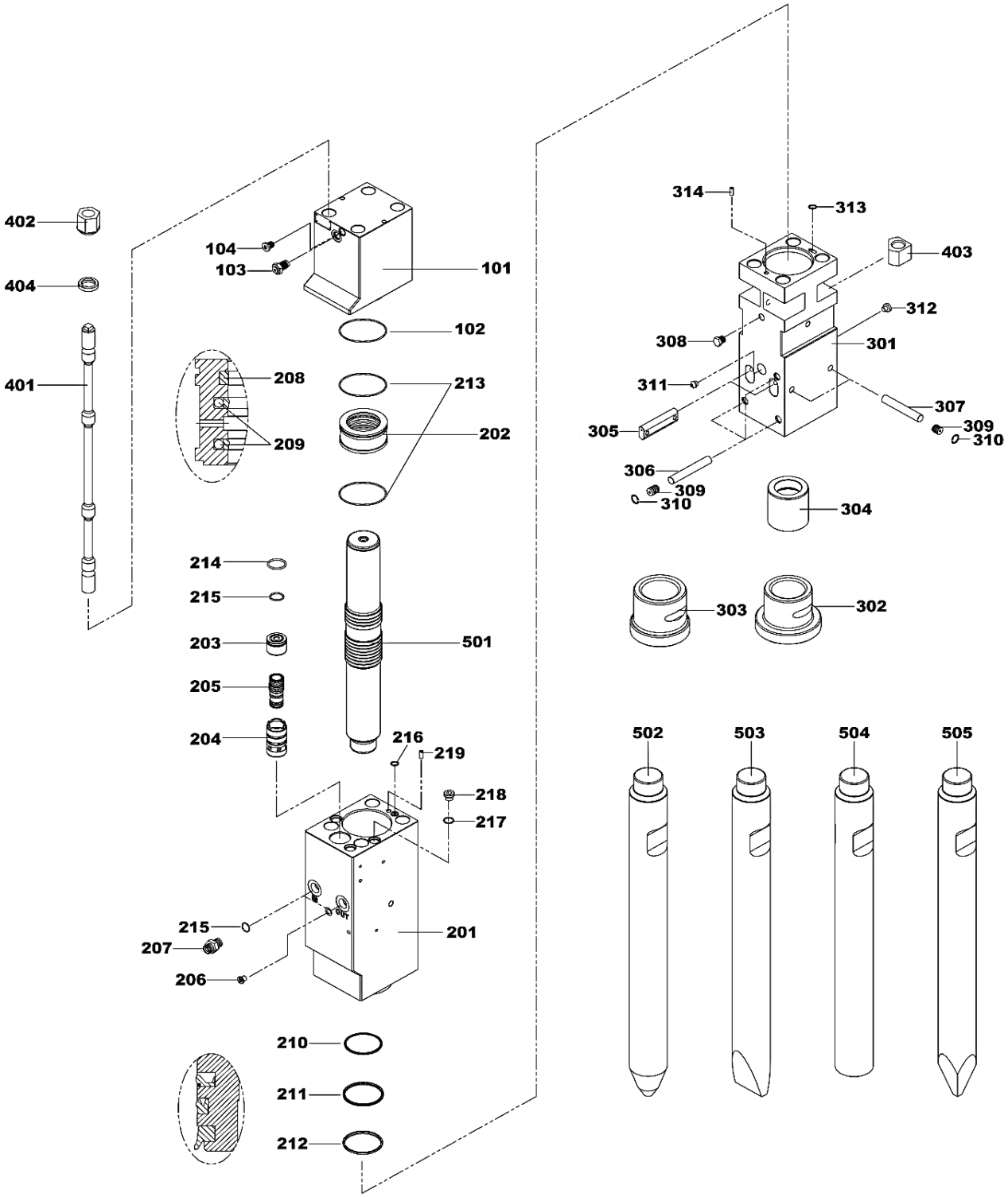
402
404
401
104
103
101
102
208
209
213
202
214
215
203
205
204
501
216
219
218
217
215
207
206
201
210
211
212
314
313
403
312
308
301
311
307
305
309
310
306
309
310
304
303
302
502
503
504
505

Delta FX-7

№	КАТ №	PART NAME	НАИМЕНОВАНИЕ	КОЛ-ВО	ПРИМЕЧАНИЯ
	DFX07-A1006001	BACK HEAD SUB ASS'Y	КРЫШКА В СБОРЕ	1	
101	DFX07-A1006570	BACK HEAD	КРЫШКА	1	
102	DFX07-A1007010	O-RING	КОЛЬЦО	1	
103	DFX07-A3006590	GAS CHARGING V/V ASS'Y	КЛАПАН ЗАПРАВОЧНЫЙ	1	
104	DFX07-B4006910	SOCKET PLUG	ЗАГЛУШКА	1	
	DFX07-A1006002	CYLINDER SUB ASS'Y	ЦИЛИНДР В СБОРЕ	1	
201	DFX07-A1006590	CYLINDER	ЦИЛИНДР	1	
202	DFX07-A1006040	SEAL HOUSING	БЛОК УПЛОТНЕНИЙ	1	
203	DFX07-A1006080	VALVE PLUG	КРЫШКА РАСПРЕДЕЛИТЕЛЯ	1	
204	DFX07-A1006090	OPER. VALVE GUIDE	ВТУЛКА РАСПРЕДЕЛИТЕЛЯ	1	
205	DFX07-A1006100	OPER. VALVE SPOOL	ЗОЛОТНИК РАСПРЕДЕЛИТЕЛЯ	1	
206	DFX07-B4006450	SOCKET PLUG	ЗАГЛУШКА	1	
207	DFX07-B1306320	ADAPTER	ЗАГЛУШКА	2	
208	DFX07-A1007200	GAS SEAL	КОЛЬЦО	1	
209	DFX07-A1007300	STEP SEAL	АДАПТЕР	2	
210	DFX07-A1007110	BUFFER RING	КОЛЬЦО	1	
211	DFX07-A1007120	U-PACKING	УПЛОТНЕНИЕ	1	
212	DFX07-A1007130	WIPER	УПЛОТНЕНИЕ	1	
213	DFX07-A1007010	O-RING	УПЛОТНЕНИЕ	2	
214	DFX07-B2507190	O-RING	МАНЖЕТА	1	
215	DFX07-A2007110	O-RING	КОЛЬЦО	3	
216	DFX07-B4007310	O-RING	КОЛЬЦО	1	
217	DFX07-A2507380	O-RING	КОЛЬЦО	3	
218	DFX07-A0606180	SOCKET PLUG	КОЛЬЦО	3	
219	DFX07-B4006370	GUIDE PIN	ШТИФТ НАПРАВЛЯЮЩИЙ	1	
	DFX07-A1006003	FRONT HEAD SUB ASS'Y	БУКСА В СБОРЕ	1	
301	DFX07-A1006610	FRONT HEAD	БУКСА	1	
302	DFX07-A1006650	TOOL BUSHING	ВТУЛКА НИЖНЯЯ	1	
304	DFX07-A1006640	UPPER BUSHING	ВТУЛКА ВЕРХНЯЯ	1	
305	DFX07-A1006150	TOOL PIN	ПАЛЕЦ ИНСТРУМЕНТА	2	
306	DFX07-A1006160	BUSHING PIN(LOWER)	СТОПОР ВЕРХНЕЙ И НИЖНЕЙ ВТУЛКИ	3	
307	DFX07-A1006220	BUSHING PIN(UPPER)	СТОПОР ПАЛЬЦА ИНСТРУМЕНТА	2	
308	DFX07-B4006530	SOCKET PLUG	ЗАГЛУШКА	1	
309	DFX07-B1306460	RUBBER PLUG	ЗАГЛУШКА РЕЗИНОВАЯ	5	
310	DFX07-B1006440	SNAP RING	КОЛЬЦО СТОПОРНОЕ	5	
311	DFX07-B4006560	GREASE NIPPLE	ПРЕСС-МАСЛЕНКА	1	
312	DFX07-B4006450	SOCKET PLUG	ЗАГЛУШКА	1	
313	DFX07-B4007310	O-RING	КОЛЬЦО	1	
314	DFX07-B4006370	GUIDE PIN	ШТИФТ НАПРАВЛЯЮЩИЙ	1	
	DFX07-A1006110K	SIDE ROD SUB ASS'Y	ШПИЛЬКА СТЯЖНАЯ В СБОРЕ	4	
401	DFX07-A1006110	SIDE ROD	ШПИЛЬКА СТЯЖНАЯ	4	
402	DFX07-A1006120	SIDE ROD NUT(UPPER)	ГАЙКА ШПИЛЬКИ СТЯЖНОЙ	4	
403	DFX07-A1006140	SIDE ROD NUT(LOWER)	ГАЙКА ШПИЛЬКИ СТЯЖНОЙ	4	
404	DFX07-A1006130	SIDE ROD WASHER	ШАЙБА ШПИЛЬКИ СТЯЖНОЙ	4	
501	DFX07-A1006050	PISTON	БОЕК	1	
502	DFX07-A1006170	TOOL-CONE	ПИКА КОНИЧЕСКАЯ	1	OPTION
503	DFX07-A1006180	TOOL-CHISEL	КЛИН	1	OPTION
504	DFX07-A1006190	TOOL-BLUNT	ПИКА ТУПАЯ	1	OPTION
505	DFX07-A1006200	TOOL-MOIL	ПИКА 4Х ГРАННАЯ	1	OPTION
	DFX07-A100750A	SEAL KIT	НАБОР УПЛОТНЕНИЙ		

Delta FX-7

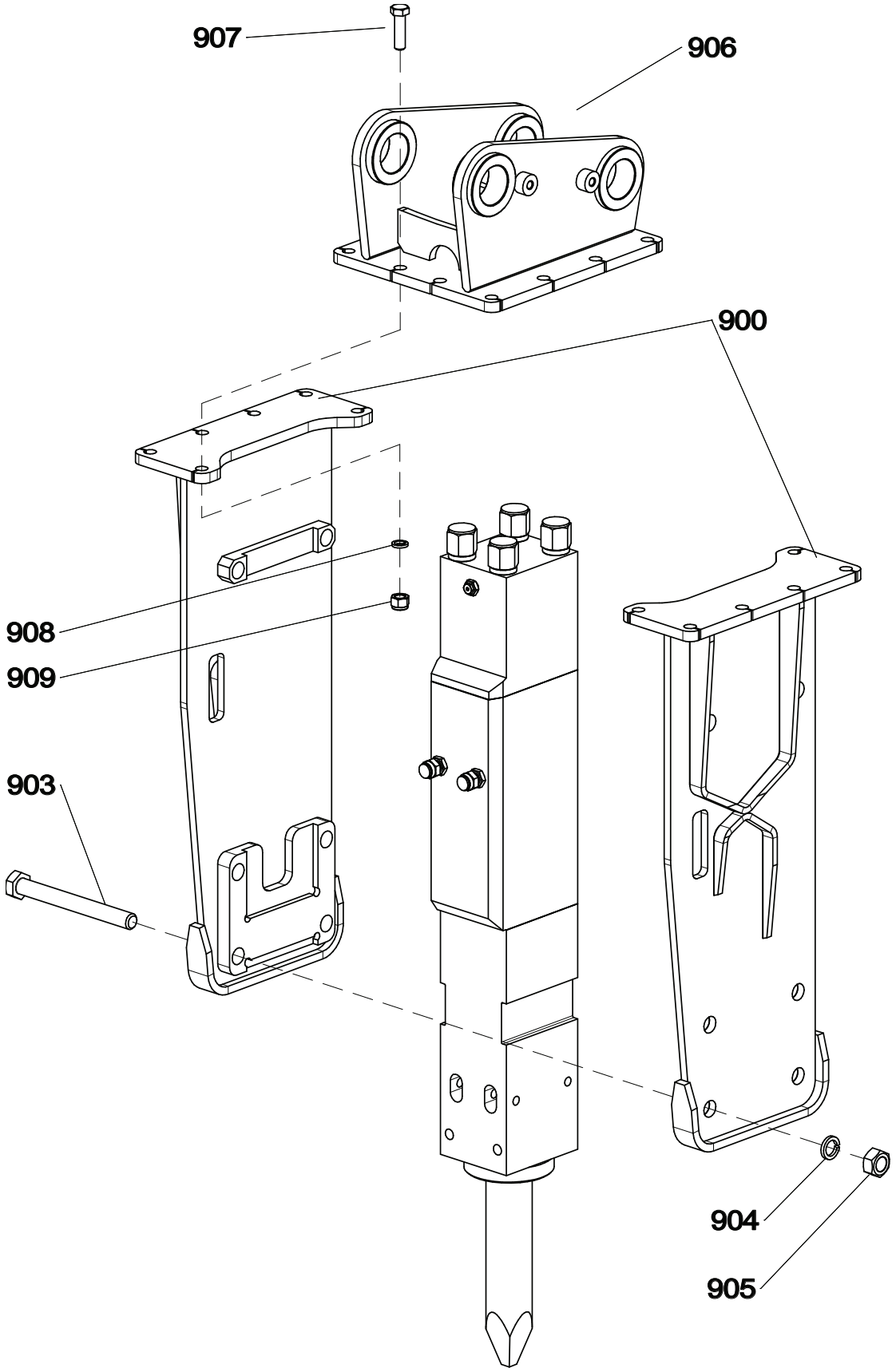

Delta FX-7

№	КАТ №	PART NAME	НАИМЕНОВАНИЕ	КОЛ-ВО	ПРИМЕЧАНИЯ
900	DF07F-1020	BRACKET SUB ASSEMBLY KIT	ЩЕКИ ГИДРОМОЛОТА КОМПЛЕКТ	1	272.30.100-01
903	DF06F-0030	BRACKET BOLT	СТЯЖНОЙ БОЛТ КОРПУСА	6	M30x2x270
904	DF06F-0040	SPRING WASHER	ШАЙБА КОРПУСА	6	M30
905	DF06F-0050	HEX. NUT	ГАЙКА КОРПУСА	6	M30x2
906	DF07F-0060	MOUNTING CAP	ПОДВЕСКА НА ЭКСКАВАТОР	1	
907	DF07F-0070	MOUNTING CAP HEX. BOLT	БОЛТ ПОДВЕСКИ	12	M20x70 10.9
908	DF07F-0080	SPRING WASHER	ШАЙБА ПОДВЕСКИ	12	M20T
909	DF07F-0090	MOUNTING CAP HEX. NUT	ГАЙКА ПОДВЕСКИ	12	M20 10.0

Delta FX-10 / FX-10S

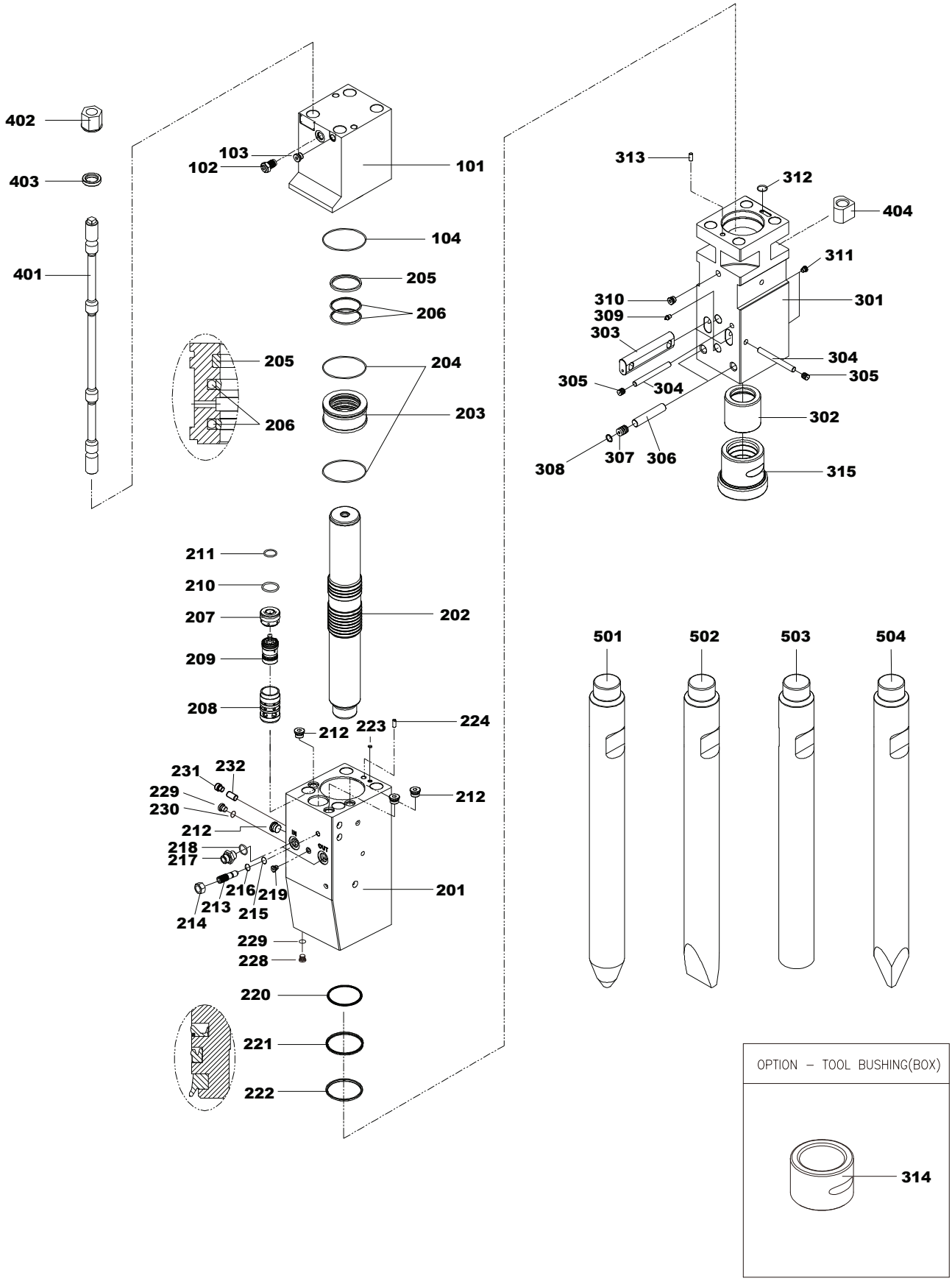

Delta FX-10 / FX-10S

№	КАТ №	PART NAME	НАИМЕНОВАНИЕ	КОЛ-ВО	ПРИМЕЧАНИЯ
	DFX10-A1106601	BACK HEAD SUB ASS'Y	КРЫШКА В СБОРЕ	1	
101	DFX10-A1106520	BACK HEAD	КРЫШКА	1	
102	DFX10-A3006590	GAS CHARGING V/V ASS'Y	КЛАПАН ЗАПРАВОЧНЫЙ	1	
103	DFX10-B4006910	SOCKET PLUG	ЗАГЛУШКА	1	
104	DFX10-B6007080	O-RING	КОЛЬЦО	1	
	DFX10-A1106602	CYLINDER SUB ASS'Y	ЦИЛИНДР В СБОРЕ	1	
201	DFX10-A1106570	CYLINDER	ЦИЛИНДР	1	
202	DFX10-A1106580	PISTON	БОЕК	1	
203	DFX10-A1106050	SEAL HOUSING	БЛОК УПЛОТНЕНИЙ	1	
204	DFX10-B6007080	O-RING	КОЛЬЦО	2	
205	DFX10-A1207020	GAS SEAL	УПЛОТНЕНИЕ	1	
206	DFX10-A1207030	STEP SEAL	УПЛОТНЕНИЕ	2	
207	DFX10-A1106060	SPOOL COVER	КРЫШКА РАСПРЕДЕЛИТЕЛЯ	1	
208	DFX10-A1106070	VALVE SPOOL GUIDE	ВТУЛКА РАСПРЕДЕЛИТЕЛЯ	1	
209	DFX10-A1106080	SPOOL	ЗОЛОТНИК РАСПРЕДЕЛИТЕЛЯ	1	
210	DFX10-A1207070	O-RING	КОЛЬЦО	1	
211	DFX10-B2507290	O-RING	КОЛЬЦО	1	
212	DFX10-B2506520	SOCKET PLUG	ЗАГЛУШКА	4	
213	DFX10-A1106400	ADJUST BOLT	ВИНТ РЕГУЛИРОВОЧНЫЙ	1	
214	DFX10-HN161500	HEX. NUT	ГАЙКА ВИНТА РЕГУЛИРОВОЧНОГО	1	
215	DFX10-A1206310	O-RING	КОЛЬЦО	1	
216	DFX10-A1206320	BACK UP RING	КОЛЬЦО	1	
217	DFX10-AS101070	ADAPTER	АДАПТЕР	2	
218	DFX10-A0807600	O-RING	КОЛЬЦО	2	
219	DFX10-B4006450	SOCKET PLUG	ЗАГЛУШКА	1	
220	DFX10-A1207110	BUFFER RING	КОЛЬКО	1	
221	DFX10-A1207120	U-PACKING	УПЛОТНЕНИЕ	1	
222	DFX10-A1207130	WIPER	МАНЖЕТА	1	
223	DFX10-A0607130	O-RING	КОЛЬЦО	1	
224	DFX10-A2506420	GUIDE PIN	ШТИФТ НАПРАВЛЯЮЩИЙ	1	
	DFX10-A1106603	FRONT HEAD SUB ASS'Y	БУКСА В СБОРЕ	1	
301	DFX10-A1107160	FRONT HEAD	БУКСА	1	
302	DFX10-A1107170	UPPER BUSHING	ВТУЛКА ВЕРХНЯЯ	1	
303	DFX10-A1106160	TOOL PIN	ПАЛЕЦ ИНСТРУМЕНТА	2	
304	DFX10-A1106270	BUSHING PIN	СТОПОР ВЕРХНЕЙ ВТУЛКИ И ПАЛЬЦА ИНСТРУМЕНТА	2	
305	DFX10-A1106460	RUBBER PLUG	ЗАГЛУШКА РЕЗИНОВАЯ	2	
306	DFX10-A1806220	BUSHING PIN	СТОПОР НИЖНЕЙ ВТУЛКИ	2	
307	DFX10-B1806580	RUBBER PLUG	ЗАГЛУШКА РЕЗИНОВАЯ	2	
308	DFX10-A1806570	SNAP RING	КОЛЬЦО СТОПОРНОЕ	2	
309	DFX10-B4006560	GREASE NIPPLE	ПРЕСС-МАСЛЕНКА	2	
310	DFX10-B4006530	SOCKET PLUG	ЗАГЛУШКА	1	
311	DFX10-B4006450	SOCKET PLUG	ЗАГЛУШКА	2	
312	DFX10-A2007110	O-RING	КОЛЬЦО	1	
313	DFX10-A2506420	GUIDE PIN	ШТИФТ НАПРАВЛЯЮЩИЙ	1	
314	DFX10-A1107190	TOOL BUSHING(BOX)	ВТУЛКА НИЖНЯЯ (ЗАКРЫТЫЙ КОРПУС)	1	
315	DFX10-A1107180	TOOL BUSHING(OPEN)	ВТУЛКА (ОТКРЫТЫЙ КОРПУС)	1	

Delta FX-10 / FX-10S

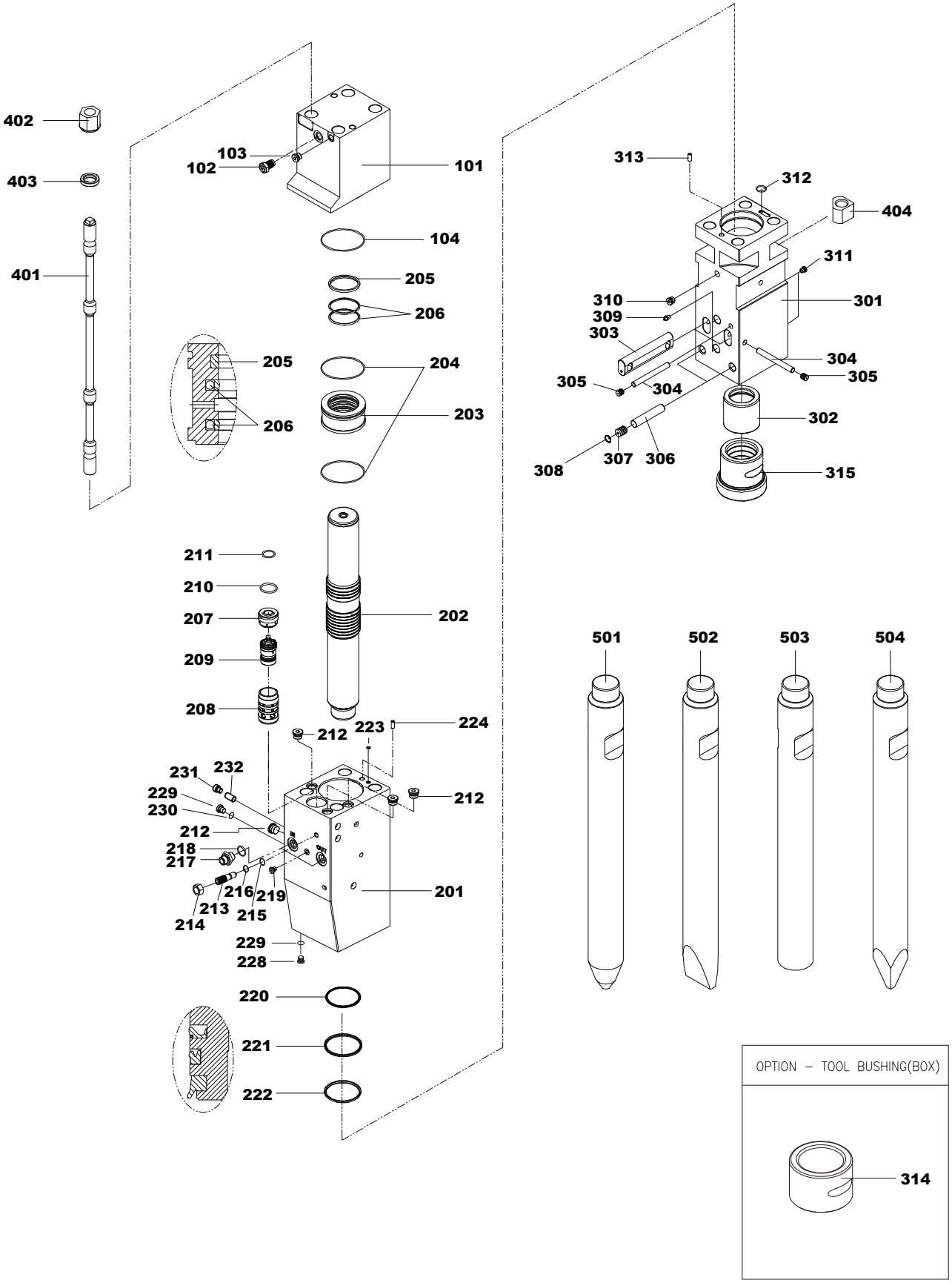

Delta FX-10 / FX-10S

№	КАТ №	PART NAME	НАИМЕНОВАНИЕ	КОЛ-ВО	ПРИМЕЧАНИЯ
	DFX10-A1106180K	SIDE ROD SUB ASS'Y	ШПИЛЬКА СТЯЖНАЯ В СБОРЕ	4	
401	DFX10-A1106180	SIDE ROD	ШПИЛЬКА СТЯЖНАЯ	4	
402	DFX10-A1206130	SIDE ROD UPPER NUT	ГАЙКА ВЕРХНЯЯ СТЯЖНОЙ ШПИЛЬКИ	4	
403	DFX10-A1206140	SIDE ROD WASHER	ШАЙБА СТЯЖНОЙ ШПИЛЬКИ	4	
404	DFX10-A1206120	SIDE ROD LOWER NUT	ГАЙКА НИЖНЯЯ СТЯЖНОЙ ШПИЛЬКИ	4	
501	DFX10-A1106220	TOOL-CONE	ПИКА КОНИЧЕСКАЯ	1	
502	DFX10-A1106230	TOOL-CHISEL	ПИКА ОТВЕРТКА	1	
503	DFX10-A1106240	TOOL-BLUNT	ПИКА ТУПАЯ	1	
504	DFX10-A1106250	TOOL-MOIL	ПИКА 4Х ГРАННАЯ	1	
	DFX10-A110760A	SEAL KIT	НАБОР УПЛОТНЕНИЙ		

Delta FX-10

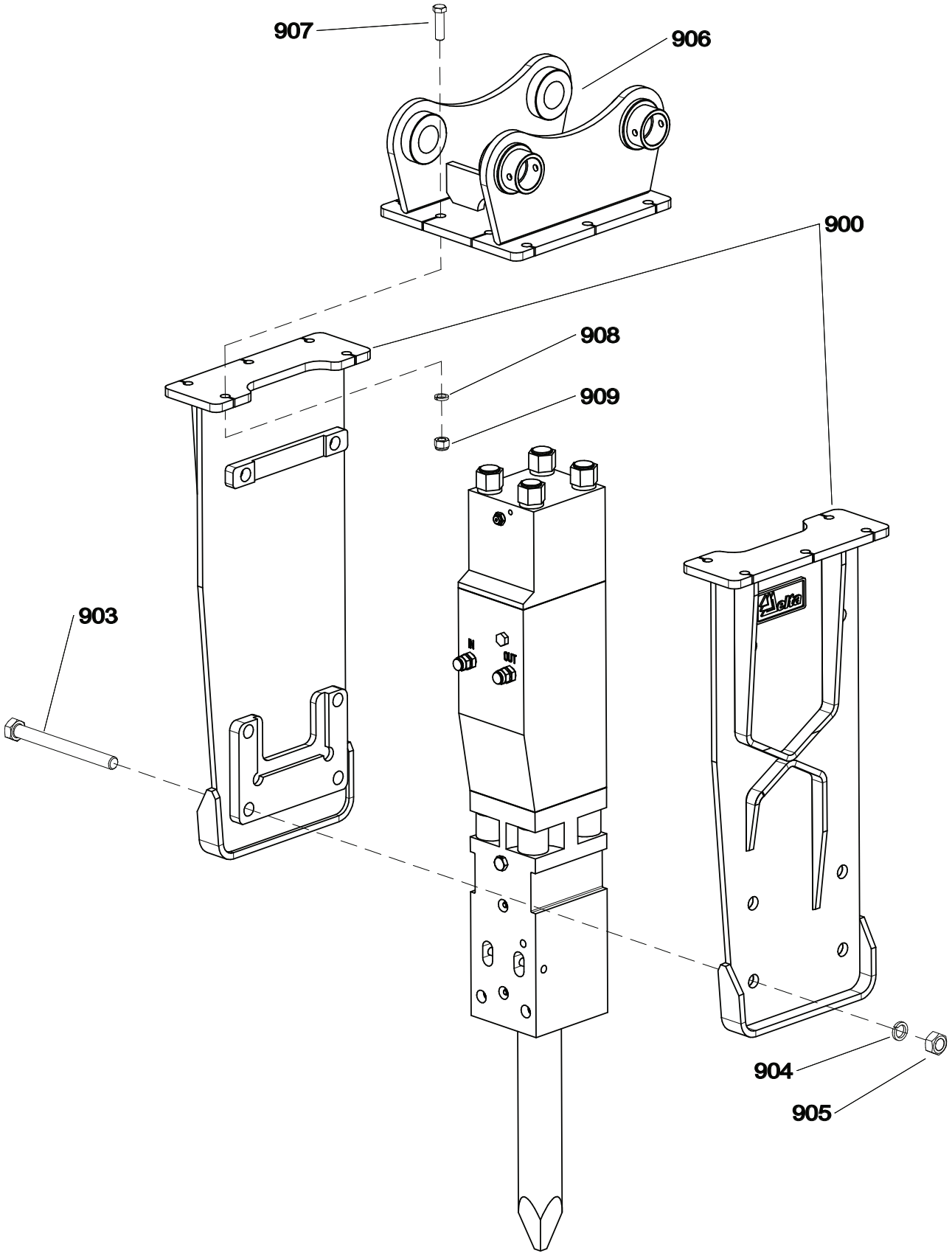

Delta FX-10

№	КАТ №	PART NAME	НАИМЕНОВАНИЕ	КОЛ-ВО	ПРИМЕЧАНИЯ
900	DF10F-1020	BRACKET SUB ASSEMBLY KIT	ЩЕКИ ГИДРОМОЛОТА КОМПЛЕКТ	1	273.30.100-01
903	DF10F-0030	BRACKET BOLT	СТЯЖНОЙ БОЛТ КОРПУСА	6	M30X2X310
904	DF06F-0040	SPRING WASHER	ШАЙБА КОРПУСА	6	M30
905	DF06F-0050	HEX. NUT	ГАЙКА КОРПУСА	6	M30X2
906	DF10F-0060	MOUNTING CAP	ПОДВЕСКА НА ЭКСКАВАТОР	1	
907	DF07F-0070	MOUNTING CAP HEX. BOLT	БОЛТ ПОДВЕСКИ	10	M20X70 10.9
908	DF07F-0080	SPRING WASHER	ШАЙБА ПОДВЕСКИ	10	M20T
909	DF07F-0090	MOUNTING CAP HEX. NUT	ГАЙКА ПОДВЕСКИ	10	M20 10.0

Delta FX-10S

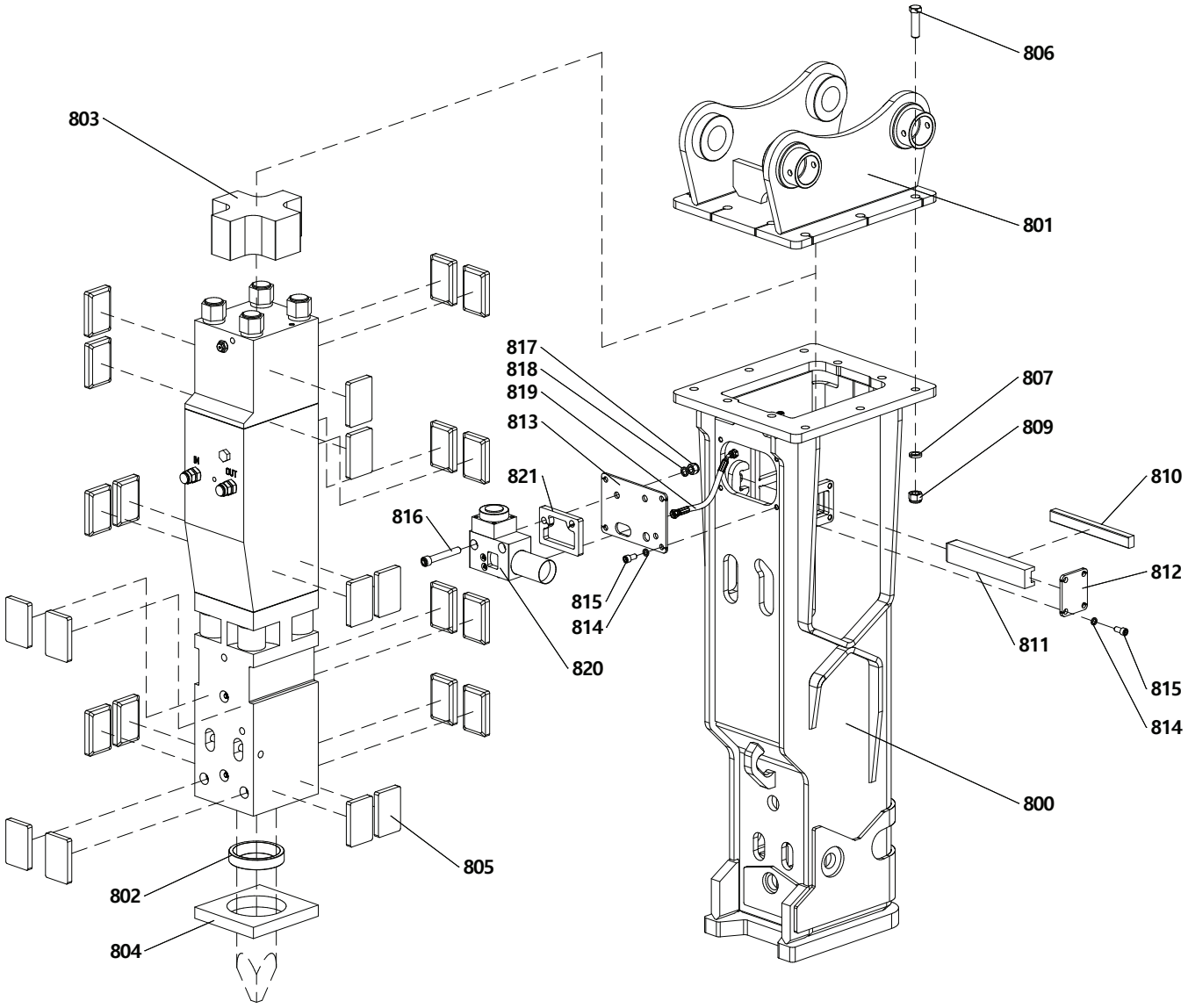
806
803
801
817
818
819
813
807
809
821
810
816
812
815
814
811
820
815
814
800
805
802
804

Delta FX-10S

№	КАТ №	PART NAME	НАИМЕНОВАНИЕ	КОЛ-ВО	ПРИМЕЧАНИЯ
800	DFX10-27331	BRACKET ASSEMBLY	КОРПУС ГИДРОМОЛОТА	1	273.31.100
801	DF10F-0060	MOUNTING CAP	ПОДВЕСКА НА ЭКСКАВАТОР	1	
802	DFX10-100	SEAL	УПЛОТНЕНИЕ ИНСТРУМЕНТА	1	
803	DFX10-27304	TOP BUFFER	БУФЕР ВЕРХНИЙ	1	273.41.004
804	DFX10-27321	BASE BUFFER	БУФЕР НИЖНИЙ	1	273.10.021-02
805	D10BX-27402	DAMPER PLATE	БУФЕР РАДИАЛЬНЫЙ	24	274.10.002-04
806	DF07F-0070	MOUNTING CAP HEX. BOLT	БОЛТ ПОДВЕСКИ	10	M20X70
807	DF07F-0080	MOUNTING SPRING WASHER	ШАЙБА ПОДВЕСКИ	10	M20T
809	DF07F-0090	MOUNTING CAP HEX. NUT	ГАЙКА ПОДВЕСКИ САМОКОНТРЯ-ЩАЯСЯ	10	M20 10.0
810	D10BX-27325	FRONT DAMPER PLATE	БУФЕР ФРОНТАЛЬНЫЙ	1	273.10.025-01
811	D10BX-27315	HOLDER	ДЕРЖАТЕЛЬ БУФЕРА	1	273.10.115-01
812	DFX10-27419	SIDE COVER PLATE	КРЫШКА БОКОВАЯ КОРПУСА	1	274.04.619
813	DFX10-27309	FRONT COVER PLATE	КРЫШКА ПЕРЕДНЯЯ КОРПУСА	1	273.13.009
814	D10BX-SWM12	SPRING WASHER	ШАЙБА КРЫШКИ	8	M12
815	D10BX-SBM12	SOCKET BOLT	ВИНТ КРЫШКИ	8	M12X25 8.8
816	DFX10-816	SOCKET BOLT	ВИНТ КРЕПЛЕНИЯ АВТОСМАЗКИ	2	M16X110
817	DFX10-817	HEX. NUT	ГАЙКА КРЕПЛЕНИЯ АВТОСМАЗКИ	2	M16
818	DFX10-818	SPRING WASHER	ШАЙБА КРЕПЛЕНИЯ АВТОСМАЗКИ	2	M16
819	DFX10-819	HOSE	РУКАВ ПОДАЧИ СМАЗКИ	1	РВД 06-2SN-2BSP 1/4Г-4-0- 45-270-400БАР
820	DFX10-820	AUTO GREASING DEVICE	СИСТЕМА АВТОСМАЗКИ	1	
821	DFX10-821	AUTO GREASING PLATE	ПЛАСТИНА АВТОСМАЗКИ	1	276.31.010-02

Delta FX-15S

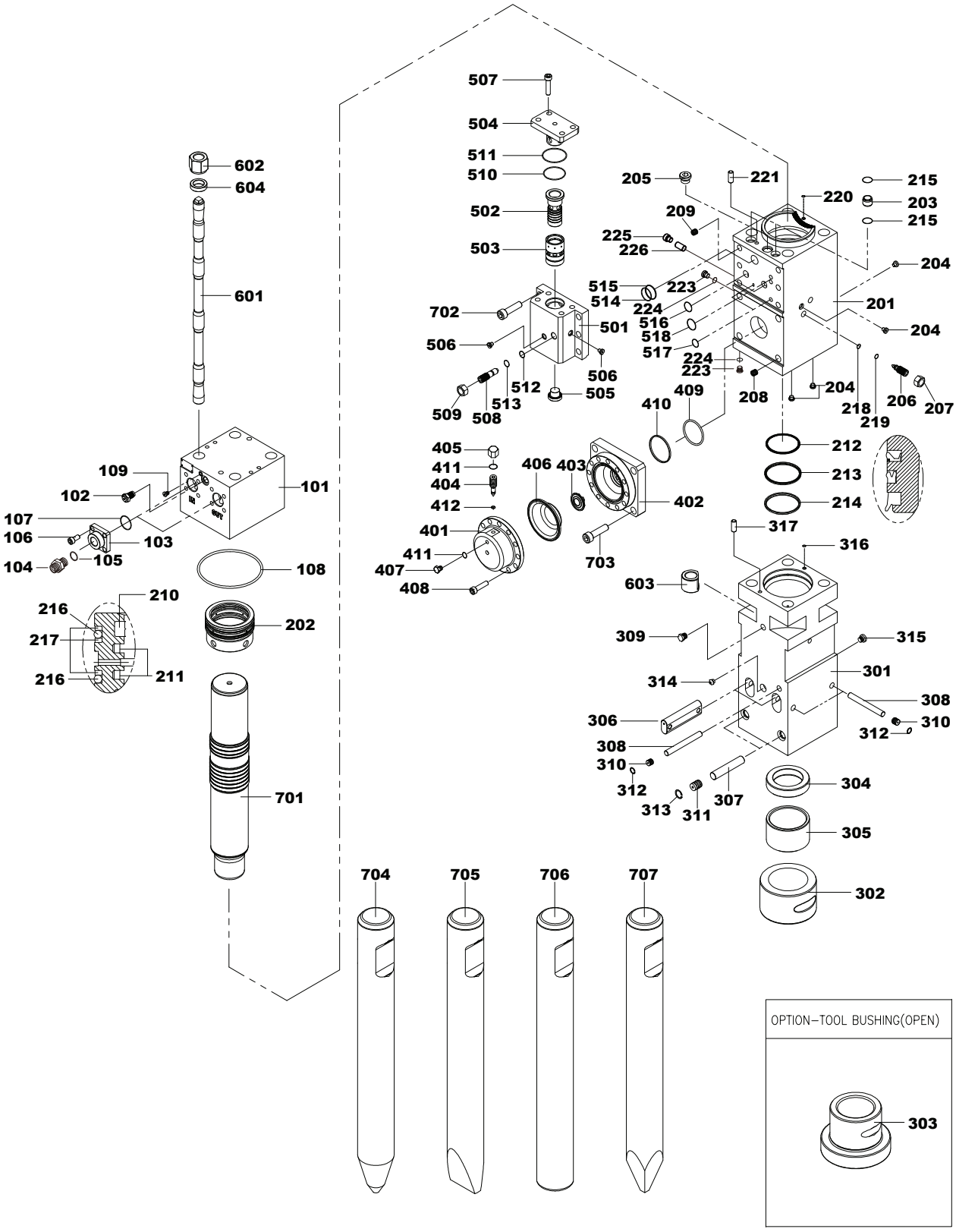
507
504
511
510
502
503
602
604
601
702
501
506
506
512
513
505
509
508
205
221
220
209
225
226
515
514
223
224
516
518
517
224
223
208
204
218
219
206
207
215
203
215
204
201
204
409
410
405
411
404
412
406
403
402
401
411
407
408
703
212
213
214
317
316
603
309
315
301
314
308
306
310
312
308
310
312
313
311
307
304
305
302
101
109
102
107
106
103
105
104
108
210
216
217
216
211
202
701
704
705
706
707
OPTION–TOOL BUSHING(OPEN)
303

Delta FX-15S

№	КАТ №	PART NAME	НАИМЕНОВАНИЕ	КОЛ-ВО	ПРИМЕЧАНИЯ
	DFX15-A1806510	BACK HEAD SUB ASS'Y	КРЫШКА В СБОРЕ	1	
101	DFX15-A1806830	BACK HEAD	КРЫШКА	1	
102	DFX15-A3006590	GAS CHARGING V/V ASS'Y	КЛАПАН ЗАПРАВОЧНЫЙ	1	
103	DFX15-A2006480	FLANGE	ФЛАНЕЦ	2	
104	DFX15-A2706320	ADAPTER	АДАПТЕР	2	
105	DFX15-A2007140	O-RING	КОЛЬЦО	2	
106	DFX15-SB1415035	SOCKET BOLT	ВИНТ ФЛАНЦА	8	
107	DFX15-B6007330	O-RING	КОЛЬЦО	2	
108	DFX15-A1807010	O-RING	КОЛЬЦО	1	
109	DFX15-B4006910	SOCKET PLUG	ЗАГЛУШКА	1	
	DFX15-A180652B	CYLINDER SUB ASS'Y	ЦИЛИНДР В СБОРЕ	1	
201	DFX15-A1806710	CYLINDER	ЦИЛИНДР	1	
202	DFX15-A1806040	SEAL HOUSING	БЛОК УПЛОТНЕНИЙ	1	
203	DFX15-A1806250	CONNECTION BUSH	ВТУЛКА	2	
204	DFX15-B4006450	SOCKET PLUG	ЗАГЛУШКА	4	
205	DFX15-B2506520	SOCKET PLUG	ЗАГЛУШКА	1	
206	DFX15-A3006330	ADJUST BOLT 2	ВИНТ РЕГУЛИРОВОЧНЫЙ	1	
207	DFX15-A3006320	ADJUST NUT	ГАЙКА ВИНТА РЕГУЛИРОВОЧНОГО	1	
208	DFX15-A3006380	HELI-COIL	ВСТАВКА ПРУЖИННАЯ	4	
209	DFX15-A3006390	HELI-COIL	ВСТАВКА ПРУЖИННАЯ	6	
210	DFX15-A1807020	GAS SEAL	УПЛОТНЕНИЕ	1	
211	DFX15-A1807030	STEP SEAL	УПЛОТНЕНИЕ	2	
212	DFX15-A1807060	BUFFER RING	КОЛЬЦО	1	
213	DFX15-A1807070	U-PACKUNG	УПЛОТНЕНИЕ	1	
214	DFX15-A1807080	WIPER	МАНЖЕТА	1	
215	DFX15-A1807090	O-RING	КОЛЬЦО	4	
216	DFX15-B4007270	O-RING	КОЛЬЦО	2	
217	DFX15-A1807050	BACKUP RING	КОЛЬЦО	3	
218	DFX15-A3007170	O-RING	КОЛЬЦО	1	
219	DFX15-A3007180	BACKUP RING	КОЛЬЦО	1	
220	DFX15-B1807310	O-RING	КОЛЬЦО	1	
221	DFX15-B4006370	GUIDE PIN	ШТИФТ НАПРАВЛЯЮЩИЙ	1	
223	DFX15-A2006450	SOCKET PLUG	ЗАГЛУШКА	2	
224	DFX15-A2007150	O-RING	КОЛЬЦО	2	
225	DFX15-A1206780	METRIC HOLLOW HEX PLUG	ЗАГЛУШКА	1	
226	DFX15-A1206760	ASO PIN	ПАЛЕЦ	1	
	DFX15-A1806530	FRONT HEAD SUB ASS'Y	БУКСА В СБОРЕ	1	
301	DFX15-A1806870	FRONT HEAD	БУКСА	1	
302	DFX15-A1806430	TOOL BUSHING(BOX TYPE)	ВТУЛКА НИЖНЯЯ	1	
304	DFX15-A1806100	THRUST RING	КОЛЬЦО УПОРНОЕ	1	
305	DFX15-A1806410	UPPER BUSHING	ВТУЛКА ВЕРХНЯЯ	1	
306	DFX15-A1806210	TOOL PIN	ПАЛЕЦ ИНСТРУМЕНТА	2	
307	DFX15-A1806220	BUSHING PIN(LOWER)	СТОПОР НИЖНЕЙ ВТУЛКИ	2	
308	DFX15-A1806230	BUSHING PIN(UPPER)	СТОПОР ВЕРХНЕЙ ВТУЛКИ И ПАЛЬЦА ИНСТРУМЕНТА	3	
309	DFX15-B4006530	SOCKET PLUG	ЗАГЛУШКА	1	
310	DFX15-B1306460	RUBBER PLUG	ЗАГЛУШКА РЕЗИНОВАЯ	3	
311	DFX15-B1806580	RUBBER PLUG	ЗАГЛУШКА РЕЗИНОВАЯ	2	
312	DFX15-B1006440	SNAP RING	КОЛЬЦО СТОПОРНОЕ	3	
313	DFX15-A1806570	SNAP RING	КОЛЬЦО СТОПОРНОЕ	2	

Delta FX-15S

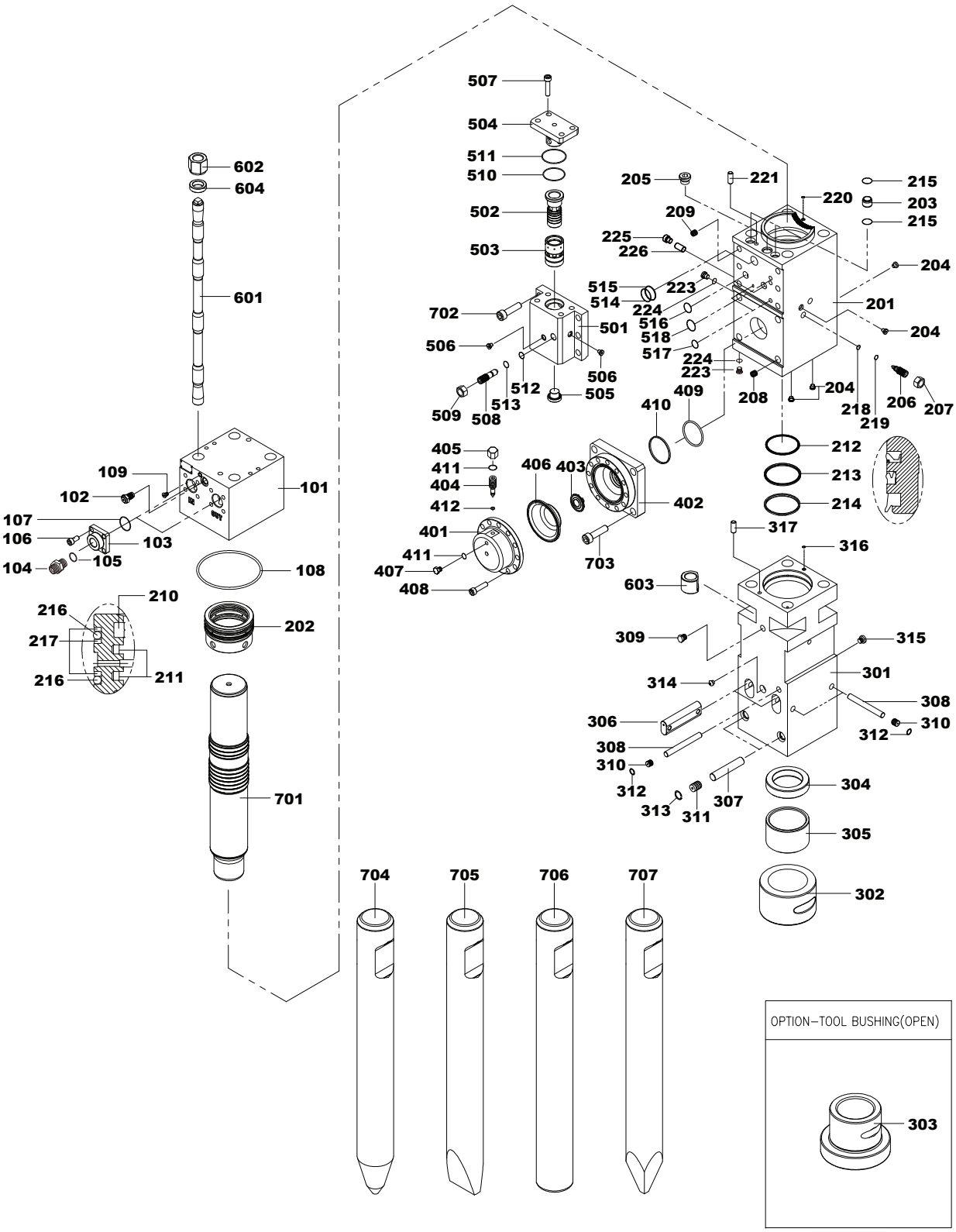
507
504
511
510
502
503
602
604
601
702
501
506
512
505
509
508
513
205
221
220
209
225
226
515
514
223
224
516
518
517
224
223
208
204
218
219
206
207
215
203
215
204
201
204
410
409
405
411
404
412
406
403
402
401
411
407
408
703
212
213
214
317
316
603
309
315
314
301
308
306
310
312
308
310
312
313
311
307
304
305
302
109
102
107
106
104
101
103
105
108
210
216
217
216
211
202
701
704
705
706
707
OPTION–TOOL BUSHING(OPEN)
303

Delta FX-15S

№	КАТ №	PART NAME	НАИМЕНОВАНИЕ	КОЛ-ВО	ПРИМЕЧАНИЯ
314	DFX15-B4006560	GREASE NIPPLE	ПРЕСС МАСЛЕНКА	1	
315	DFX15-B4006450	SOCKET PLUG	ЗАГЛУШКА	1	
316	DFX15-A2507380	O-RING	КОЛЬЦО	1	
317	DFX15-B4006370	GUIDE PIN	ШТИФТ НАПРАВЛЯЮЩИЙ	1	
	DFX15-A1806540	ACCUMULATOR SUB ASS'Y	АККУМУЛЯТОР В СБОРЕ	1	
401	DFX15-A1806060	ACCUMULATOR COVER	КРЫШКА АККУМУЛЯТОРА	1	
402	DFX15-A1806930	ACCUMULATOR BOTTOM	КОРПУС АККУМУЛЯТОРА	1	
403	DFX15-A3006340	ACCUMULATOR INNER VALVE	ДИФУЗОР	1	
404	DFX15-A1806350	GAS CHARGING BOLT	ИГЛА ЗАПОРНАЯ АККУМУЛЯТОРА	1	
405	DFX15-A3006360	GAS CHARGING CAP	ЗАГЛУШКА ИГЛЫ ЗАПОРНОЙ	1	
406	DFX15-B080704A	MEMBRANE	ДИАФРАГМА	1	
407	DFX15-A2006510	PLUG	ЗАГЛУШКА АККУМУЛЯТОРА	1	
408	DFX15-SB1615040	SOCKET BOLT	БОЛТ КРЫШКИ АККУМУЛЯТОРА	12	
409	DFX15-A3007200	O-RING	КОЛЬЦО	1	
410	DFX15-A3007130	BACKUP RING	КОЛЬЦО	1	
411	DFX15-B1807310	O-RING	КОЛЬЦО	2	
412	DFX15-A3007190	O-RING	КОЛЬЦО	1	
	DFX15-A1806560	VALVE BLOCK SUB ASS'Y	РАСПРЕДЕЛИТЕЛЬ В СБОРЕ	1	
501	DFX15-A1806150	VALVE BLOCK	КОРПУС РАСПРЕДЕЛИТЕЛЯ	1	
502	DFX15-A1806170	VALVE GUIDE	ЗОЛОТНИК РАСПРЕДЕЛИТЕЛЯ	1	
503	DFX15-A1806180	VALVE SPOOL	ВТУЛКА РАСПРЕДЕЛИТЕЛЯ	1	
504	DFX15-A1806450	VALVE BLOCK COVER	КРЫШКА РАСПРЕДЕЛИТЕЛЯ	1	
505	DFX15-B4006520	SOCKET PLUG	ЗАГЛУШКА РАСПРЕДЕЛИТЕЛЯ	1	
506	DFX15-B4006450	SOCKET PLUG	ЗАГЛУШКА	2	
507	DFX15-SB1615040	SOCKET BOLT	ВИНТ КРЫШКИ РАСПРЕДЕЛИТЕЛЯ	4	
508	DFX15-A2006310	ADJUST BOLT 1	ВИНТ РЕГУЛИРОВОЧНЫЙ РАСПЕДЕЛИТЕЛЯ	1	
509	DFX15-A3006320	ADJUST NUT	ГАЙКА ВИНТА РЕГУЛИРОВОЧНОГО	1	
510	DFX15-B4007190	O-RING	КОЛЬЦО	1	
511	DFX15-B6007350	BACKUP RING	КОЛЬЦО	1	
512	DFX15-B1807310	O-RING	КОЛЬЦО	1	
513	DFX15-A3007160	BACKUP RING	КОЛЬЦО	1	
514	DFX15-B2507190	O-RING	КОЛЬЦО	1	
515	DFX15-A2007090	BACKUP RING	КОЛЬЦО	1	
516	DFX15-B2507290	O-RING	КОЛЬЦО	2	
517	DFX15-B4007260	O-RING	КОЛЬЦО	2	
518	DFX15-B1507200	O-RING	КОЛЬЦО	1	
	DFX15-A1806580	SIDE ROD SUB ASS'Y	ШПИЛЬКА СТЯЖНАЯ В СБОРЕ	1	
601	DFX15-A1806110	SIDE ROD	ШПИЛЬКА СТЯЖНАЯ	4	
602	DFX15-A1806130	SIDE ROD NUT(UPPER)	ГАЙКА ВЕРХНЯЯ ШПИЛЬКИ СТЯЖ-НОЙ	4	
603	DFX15-A1806120	SIDE ROD NUT(LOWER)	ГАЙКА НИЖНЯ ШПИЛЬКИ СТЯЖНОЙ	4	
604	DFX15-A1806140	SIDE ROD WASHER	ШАЙБА ШПИЛЬКИ СТЯЖНОЙ	4	
701	DFX15-A1807360	PISTON	БОЕК	1	
702	DFX15-SB2025060	SOCKET BOLT	ВИНТ БЛОКА РАСПРЕДЕЛИТЕЛЯ	6	
703	DFX15-SB2430060	SOCKET BOLT	ВИНТ КОРПУСА РАСПРЕДЕЛИТЕЛЯ	4	
704	DFX15-A1806280	TOOL-CONE	ПИКА КОНУСНАЯ	1	OPTION
705	DFX15-A1806290	TOOL-CHISEL	ПИКА ОТВЕРТКА	1	OPTION
706	DFX15-A1806300	TOOL-BLUNT	ПИКА ТУПАЯ	1	OPTION
707	DFX15-A1806800	TOOL-MOIL	ПИКА 4Х ГРАННАЯ	1	OPTION
	DFX15-A1807600	SEAL KIT	НАБОР УПЛОТНЕНИЙ		

Delta FX-15S

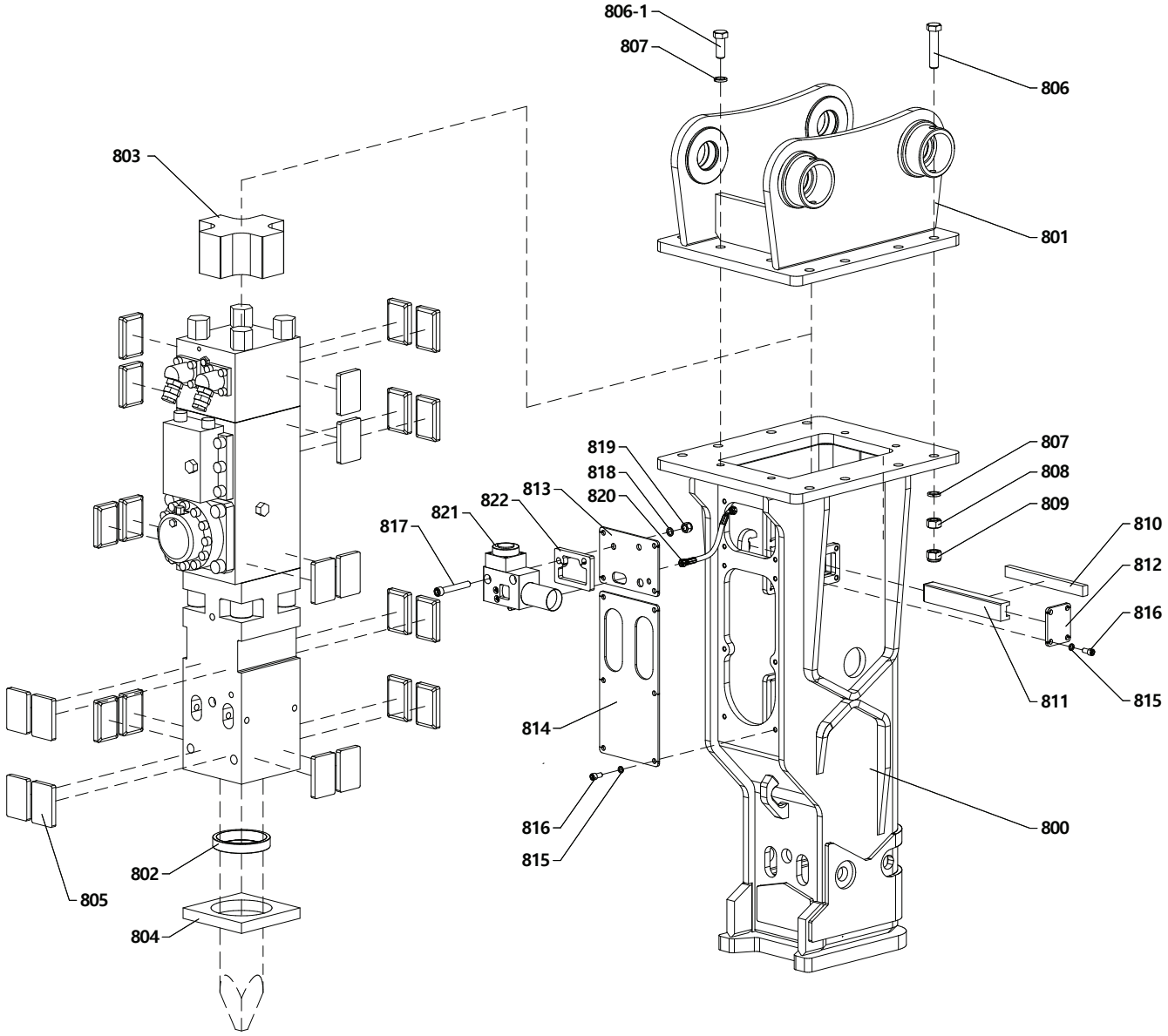
806-1
807
806
803
801
819
818
820
813
822
821
817
807
808
809
810
812
816
815
811
814
816
815
800
802
805
804

Delta FX-15S

№	КАТ №	PART NAME	НАИМЕНОВАНИЕ	КОЛ-ВО	ПРИМЕЧАНИЯ
800	DFX15-27431	BRACKET ASSEMBLY	Корпус гидромолота	1	274.31.100
801	DF15F-0060	MOUNTING CAP	Подвеска на экскаватор	1	
802	DFX15-120	SEAL	Уплотнение инструмента	1	
803	DFX15-27404	TOP BUFFER	Буфер верхний	1	274.10.004-01
804	DFX15-27401	BASE BUFFER	Буфер нижний	1	274.10.001-02
805	D20BX-27402	DAMPER PLATE	Буфер радиальный	24	274.10.002-04
806	DF15F-0070	MOUNTING CAP HEX. BOLT	Болт подвески	8	M24x110 10.9
806-1	DF15F-0071	MOUNTING CAP HEX. BOLT	Болт подвески	4	M24x60 10.9
807	DF15F-0080	MOUNTING SPRING WASHER	Шайба подвески	12	M24T
808	DF15F-0090	MOUNTING CAP HEX. NUT	Гайка подвески	8	M24 10.0
809	DF15F-0091	MOUNTING CAP HEX. NUT	Гайка подвески самоконтрящаяся	8	M24 10.0
810	DFX15-27405	FRONT DAMPER PLATE	Буфер фронтальный	1	274.10.005-02
811	DFX15-27416	HOLDER	Держатель буфера	1	274.10.216-01
812	DFX15-27419	SIDE COVER PLATE	Крышка боковая корпуса	1	274.04.619
813	DFX15-27409	FRONT COVER PLATE	Крышка передняя (верхняя)	1	273.31.009
814	DFX15-27408	FRONT COVER PLATE	Крышка передняя (нижняя)	1	274.10.008-02
815	D10BX-SWM12	SPRING WASHER	Шайба крышки	14	M12
816	D10BX-SBM12	SOCKET BOLT	Винт крышки	14	M12x25 8.8
817	DFX10-816	SOCKET BOLT	Винт крепления автосмазки	2	M16x110
818	DFX10-818	SPRING WASHER	Шайба крепления автосмазки	2	M16
819	DFX10-817	HEX. NUT	Гайка крепления автосмазки	2	M16
820	DFX10-819	HOSE	Рукав подачи смазки	1	РВД 06-2SN-2BSP 1/4г-4-0- 45-270-400бар
821	DFX10-820	AUTO GREASING DEVICE	Система автосмазки	1	
822	DFX10-821	AUTO GREASING PLATE	Пластина автосмазки	1	276.31.010-02

Delta FX-20S

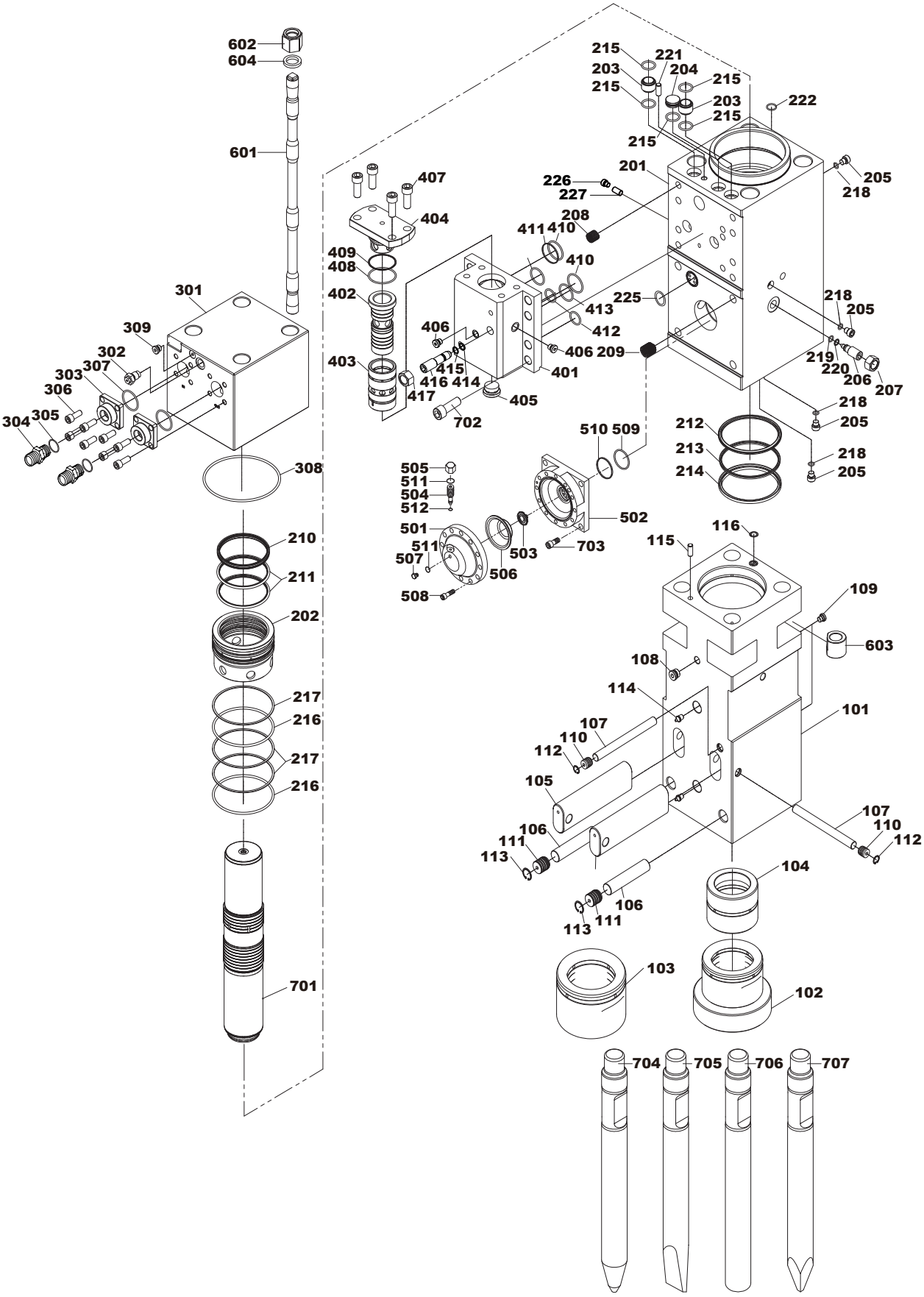
602
604
601
301
309
302
307
303
306
304
305
308
210
211
202
217
216
217
216
701
407
404
409
408
402
403
406
415
416
414
417
702
405
401
411
410
410
413
412
406
209
226
227
208
225
215
221
203
204
215
215
203
215
215
222
201
205
218
218
205
219
220
206
207
218
205
212
213
214
218
205
510
509
505
511
504
512
501
511
507
508
506
503
502
703
116
115
109
603
108
114
101
107
110
112
105
106
111
113
107
110
112
104
106
111
113
103
102
704
705
706
707

Delta FX-20S

№	КАТ №	PART NAME	НАИМЕНОВАНИЕ	КОЛ-ВО	ПРИМЕЧАНИЯ
	DFX20-A2036040	FRONT HEAD SUB ASS'Y	БУКСА В СБОРЕ	1	
101	DFX20-A2036050	FRONT HEAD	БУКСА	1	
103	DFX20-A2036090	TOOL BUSHING(BOX)	ВТУЛКА НИЖНЯЯ	1	OPTION
104	DFX20-A2036120	UPPER BUSHING	ВТУЛКА ВЕРХНЯЯ	1	
105	DFX20-A2036080	TOOL PIN	ПАЛЕЦ ИНСТРУМЕНТА	2	
106	DFX20-A2006220	BUSHING PIN(LOWER)	СТОПОР НИЖНЕЙ ВТУЛКИ	2	
107	DFX20-A2006230	BUSHING PIN(UPPER)	СТОПОР ВЕРХНЕЙ ВТУЛКИ И ПАЛЬЦА ИНСТРУМЕНТА	2	
108	DFX20-B4006530	SOCKET PLUG	ЗАГЛУШКА	1	
109	DFX20-B4006450	SOCKET PLUG	ЗАГЛУШКА	2	
110	DFX20-B1306460	RUBBER PLUG	ЗАГЛУШКА РЕЗИНОВАЯ	2	
111	DFX20-B3006580	RUBBER PLUG	ЗАГЛУШКА РЕЗИНОВАЯ	2	
112	DFX20-B1006440	SNAP RING	КОЛЬЦО СТОПОРНОЕ	2	
113	DFX20-B3006570	SNAP RING	КОЛЬЦО СТОПОРНОЕ	2	
114	DFX20-B4006560	GREASE NIPPLE	ПРЕСС МАСЛЕНКА	2	
115	DFX20-A2006360	GUIDE PIN	ШТИФТ НАПРАВЛЯЮЩИЙ	1	
116	DFX20-A2507380	O-RING	КОЛЬЦО	1	
	DFX20-A2036020	CYLINDER SUB ASS'Y	ЦИЛИНДР В СБОРЕ	1	
201	DFX20-A2036030	CYLINDER	ЦИЛИНДР	1	
202	DFX20-A2006040	SEAL HOUSING	БЛОК УПЛОТНЕНИЙ	1	
203	DFX20-A2006250	CONNECTION BUSH	ВТУЛКА	2	
204	DFX20-A2006260	PLUG BUSH	ЗАГЛУШКА	1	
205	DFX20-A2006450	SOCKET PLUG	ЗАГЛУШКА	4	
206	DFX20-A3006330	ADJUST BOLT 2	ВИНТ РЕГУЛИРОВОЧНЫЙ	1	
207	DFX20-A3006320	ADJUST NUT	ГАЙКА ВИНТА РЕГУЛИРОВОЧНОГО	1	
208	DFX20-A3006380	HELI-COIL	ВСТАВКА ПРУЖИННАЯ	4	
209	DFX20-A3006390	HELI-COIL	ВСТАВКА ПРУЖИННАЯ	8	
210	DFX20-A2007010	GAS SEAL	КОЛЬЦО	1	
211	DFX20-A2007020	STEP SEAL	КОЛЬЦО	2	
212	DFX20-A2107250	BUFFER RING	КОЛЬЦО	1	
213	DFX20-A2107260	U-PACKUNG	УПЛОТНЕНИЕ	1	
214	DFX20-A2107270	WIPER	МАНЖЕТА	1	
215	DFX20-A2007140	O-RING	КОЛЬЦО	5	
216	DFX20-A2007040	O-RING	КОЛЬЦО	2	
217	DFX20-A2007050	BACKUP RING	КОЛЬЦО	3	
218	DFX20-A2007150	O-RING	КОЛЬЦО	4	
219	DFX20-A3007170	O-RING	КОЛЬЦО	1	
220	DFX20-A3007180	BACKUP RING	КОЛЬЦО	1	
221	DFX20-A2006360	GUIDE PIN	ШТИФТ НАПРАВЛЯЮЩИЙ	1	
222	DFX20-B1807310	O-RING	КОЛЬЦО	1	
225	DFX20-B1507200	O-RING	КОЛЬЦО	1	
226	DFX20-A1206780	METRIC HOLLOW HEX PLUG	ЗАГЛУШКА	1	
227	DFX20-A2036210	ASO PIN	ПАЛЕЦ	1	OPTION
	DFX20-A2036010	BACK HEAD SUB ASS'Y	КРЫШКА В СБОРЕ	1	
301	DFX20-A2006740	BACK HEAD	КРЫШКА	1	
302	DFX20-A3006590	GAS CHARGING V/V ASS'Y	КЛАПАН ЗАПРАВОЧНЫЙ	1	
303	DFX20-A2006480	FLANGE	ФЛАНЕЦ	2	
304	DFX20-A2706320	ADAPTER	АДАПТЕР	2	
305	DFX20-A2007140	O-RING	КОЛЬЦО	2	

Delta FX-20S

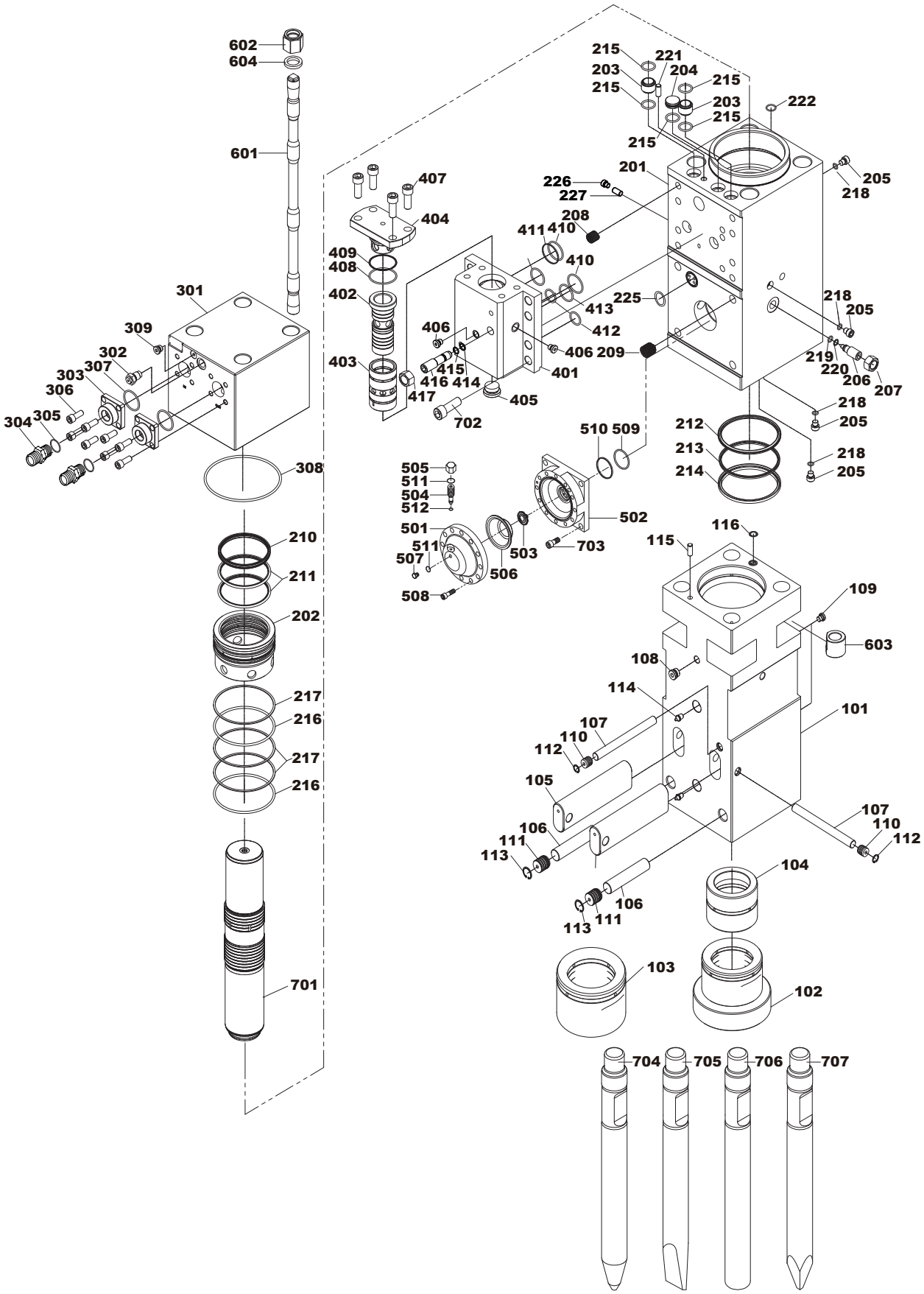
602
604
601
301
309
302
307
303
306
304
305
308
210
211
202
217
216
217
216
701
407
404
409
408
402
403
406
415
416
414
417
405
702
401
215
221
203
204
215
215
203
215
222
215
201
205
218
226
227
208
411
410
410
225
218
205
413
412
406
209
219
220
206
207
218
205
212
213
214
218
205
510
509
505
511
504
512
501
511
507
508
503
506
502
703
116
115
109
603
108
114
101
107
110
112
105
106
111
113
107
110
112
104
106
111
113
103
102
704
705
706
707

Delta FX-20S

№	КАТ №	PART NAME	НАИМЕНОВАНИЕ	КОЛ-ВО	ПРИМЕЧАНИЯ
306	DFX20-SB1415035	SOCKET BOLT	ВИНТ ФЛАНЦА	8	
307	DFX20-B6007330	O-RING	КОЛЬЦО	2	
308	DFX20-B1807100	O-RING	КОЛЬЦО	1	OPTION
309	DFX20-B4006910	SOCKET PLUG	ЗАГЛУШКА	1	OPTION
	DFX20-A2006630	VALVE BLOCK SUB ASS'Y	РАСПРЕДЕЛИТЕЛЬ В СБОРЕ	1	OPTION
401	DFX20-A2006150	VALVE BLOCK	КОРПУС РАСПРЕДЕЛИТЕЛЯ	1	
402	DFX20-A2006170	VALVE GUIDE	ЗОЛОТНИК РАСПРЕДЕЛИТЕЛЯ	1	
403	DFX20-A2006180	VALVE SPOOL	ВТУЛКА РАСПРЕДЕЛИТЕЛЯ	1	
404	DFX20-A2006320	VALVE BLOCK COVER	КРЫШКА РАСПРЕДЕЛИТЕЛЯ	1	
405	DFX20-B4006520	SOCKET PLUG	ЗАГЛУШКА РАСПРЕДЕЛИТЕЛЯ НИЖ-НЯЯ	1	
406	DFX20-B4006450	SOCKET PLUG	ЗАГЛУШКА	2	
407	DFX20-SB1615040	SOCKET BOLT	ЗАГЛУШКА	4	
408	DFX20-B4007200	O-RING	КОЛЬЦО	1	
409	DFX20-B6007360	BACKUP RING	КОЛЬЦО	1	
410	DFX20-B2507190	O-RING	КОЛЬЦО	2	
411	DFX20-A2007090	BACKUP RING	КОЛЬЦО	1	
412	DFX20-A2007110	O-RING	КОЛЬЦО	2	
413	DFX20-B1507200	O-RING	КОЛЬЦО	2	
414	DFX20-B1807310	O-RING	КОЛЬЦО	1	
415	DFX20-A3007160	BACKUP RING	КОЛЬЦО	1	
416	DFX20-A2006310	ADJUST BOLT 1	ВИНТ РЕГУЛИРОВЧНЫЙ РАСПРЕДЕ-ЛИТЕЛЯ	1	
417	DFX20-A3006320	ADJUST NUT	ГАЙКА ВИНТ РЕГУЛИРОВОЧНОГО	1	
	DFX20-A2006650	ACCUMULATOR SUB ASS'Y	АККУМУЛЯТОР В СБОРЕ	1	
501	DFX20-A2006061	ACCUMULATOR COVER	КРЫШКА АККУМУЛЯТОРА	1	
502	DFX20-A2006830	ACCUMULATOR BOTTOM	КОРПУС АККУМУЛЯТОРА	1	
503	DFX20-A3006340	ACCUMULATOR INNER VALVE	ДИФУЗОР	1	
504	DFX20-A3006350	GAS CHARGING BOLT	ИГЛА ЗАПОРНАЯ АККУМУЛЯТОРА	1	
505	DFX20-A3006360	GAS CHARGING CAP	КРЫШКА ИГЛЫ ЗАПОРНОЙ	1	
506	DFX20-A2006460	MEMBRANE	ДИАФРАГМА	1	
507	DFX20-A2006510	PLUG	ЗАГУШКА	1	
508	DFX20-SB1815045	SOCKET BOLT	ВИНТ КРЫШКИ АККУМУЛЯТОРА	12	
509	DFX20-A3007200	O-RING	КОЛЬЦО	1	
510	DFX20-A3007130	BACKUP RING	КОЛЬЦО	1	
511	DFX20-B1807310	O-RING	КОЛЬЦО	2	
512	DFX20-A3007190	O-RING	КОЛЬЦО	1	
	DFX20-A2006660	SIDE ROD SUB ASS'Y	ШПИЛЬКА СТЯЖНАЯ В СБОРЕ	4	
601	DFX20-A2006110	SIDE ROD	ШПИЛЬКА СТЯЖНАЯ	4	
602	DFX20-A2006130	SIDE ROD NUT(UPPER)	ГАЙКА ВЕРХНЯЯ ШПИЛЬКИ СТЯЖНОЙ	4	
603	DFX20-A2006330	SIDE ROD NUT(LOWER)	ГАЙКА НИЖНЯЯ ШПИЛЬКИ СТЯЖНОЙ	4	
604	DFX20-A2006140	SIDE ROD WASHER	ШАЙБА ШПИЛЬКИ СТЯЖНОЙ	4	
701	DFX20-A2036060	PISTON	БОЕК	1	
702	DFX20-SB2025060	SOCKET BOLT	ВИНТ КОРПУСА РАСПРЕДЕЛИТЕЛЯ	8	
703	DFX20-SB2430070	SOCKET BOLT	ВИНТ КОРПУСА АККУМУЛЯТОРА	4	
704	DFX20-A2106280	TOOL-CONE	ПИКА КОНИЧЕСКАЯ	1	OPTION
705	DFX20-A2106290	TOOL-CHISEL	ПИКА ОТВЕРТКА	1	OPTION
706	DFX20-A2106300	TOOL-BLUNT	ПИКА ТУПАЯ	1	OPTION
707	DFX20-A2106800	TOOL-MOIL	ПИКА 4Х ГРАННАЯ	1	OPTION
	DFX20-A2037000	SEAL KIT	НАБОР УПЛОТНЕНИЙ		

Delta FX-20S

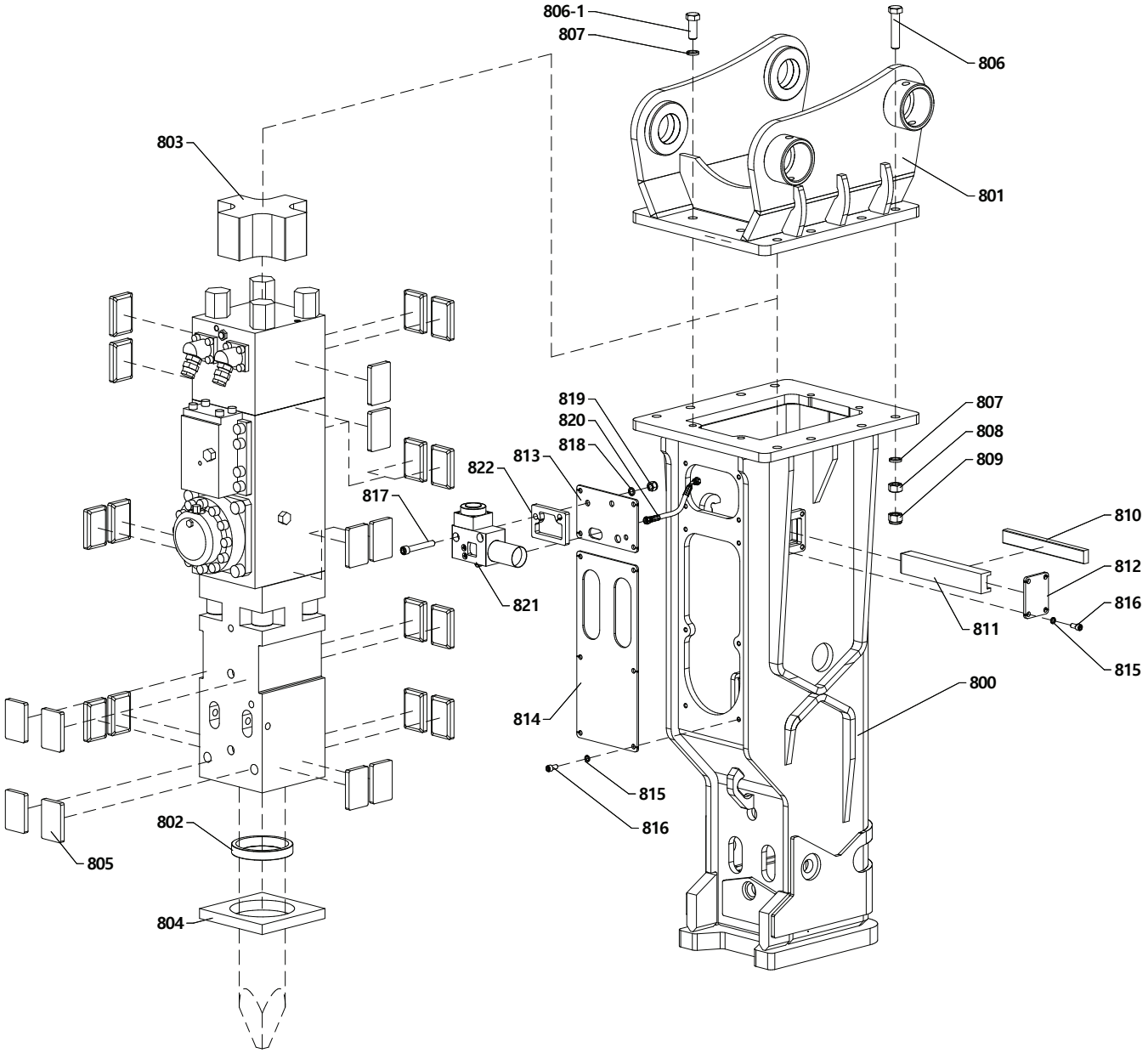
806-1
807
806
803
801
819
820
818
813
822
817
807
808
809
810
812
816
811
815
821
800
814
815
816
802
805
804

Delta FX-20S

№	КАТ №	PART NAME	НАИМЕНОВАНИЕ	КОЛ-ВО	ПРИМЕЧАНИЯ
800	DFX20-27531	BRACKET ASSEMBLY	КОРПУС ГИДРОМОЛОТА	1	275.31.100
801	DF15F-0060	MOUNTING CAP	ПОДВЕСКА НА ЭКСКАВАТОР	1	
802	DFX20-135	SEAL	УПЛОТНЕНИЕ ИНСТРУМЕНТА	1	
803	D20BX-27504	TOP BUFFER	БУФЕР ВЕРХНИЙ	1	275.41.004
804	D20BX-27501	BASE BUFFER	БУФЕР НИЖНИЙ	1	275.10.001-02
805	D20BX-27402	DAMPER PLATE	БУФЕР РАДИАЛЬНЫЙ	24	274.10.002-04
806	DF15F-0070	MOUNTING CAP HEX. BOLT	БОЛТ ПОДВЕСКИ	8	M24X110 10.9
806-1	DF15F-0071	MOUNTING CAP HEX. BOLT	БОЛТ ПОДВЕСКИ	4	M24X60 10.9
807	DF15F-0080	MOUNTING SPRING WASHER	ШАЙБА ПОДВЕСКИ	12	M24T
808	DF15F-0090	MOUNTING CAP HEX. NUT	ГАЙКА ПОДВЕСКИ	8	M24 10.0
809	DF15F-0091	MOUNTING CAP HEX. NUT	ГАЙКА ПОДВЕСКИ САМОКОНТРЯ-ЩАЯСЯ	8	M24 10.0
810	D20BX-27505	FRONT DAMPER PLATE	БУФЕР ФРОНТАЛЬНЫЙ	1	275.10.005-01
811	D20BX-27513	HOLDER	ДЕРЖАТЕЛЬ БУФЕРА	1	275.10.113
812	DFX20-27518	SIDE COVER PLATE	КРЫШКА БОКОВАЯ КОРПУСА	1	275.04.518
813	DFX20-27509	FRONT COVER PLATE	КРЫШКА ПЕРЕДНЯЯ (ВЕРХНЯЯ)	1	275.31.009
814	DFX20-27508	FRONT COVER PLATE	КРЫШКА ПЕРЕДНЯЯ (НИЖНЯЯ)	1	275.10.008-01
815	D10BX-SWM12	SPRING WASHER	ШАЙБА КРЫШКИ	14	M12
816	D10BX-SBM12	SOCKET BOLT	ВИНТ КРЫШКИ	14	M12X25 8.8
817	DFX10-816	SOCKET BOLT	ВИНТ КРЕПЛЕНИЯ АВТОСМАЗКИ	2	M16X110
818	DFX10-818	SPRING WASHER	ШАЙБА КРЕПЛЕНИЯ АВТОСМАЗКИ	2	M16
819	DFX10-817	HEX. NUT	ГАЙКА КРЕПЛЕНИЯ АВТОСМАЗКИ	2	M16
820	DFX10-819	HOSE	РУКАВ ПОДАЧИ СМАЗКИ	1	РВД 06-2SN-2BSP 1/4Г-4-0- 45-270-400БАР
821	DFX10-820	AUTO GREASING DEVICE	СИСТЕМА АВТОСМАЗКИ	1	
822	DFX10-821	AUTO GREASING PLATE	ПЛАСТИНА АВТОСМАЗКИ	1	276.31.010-02

Delta FX-30S

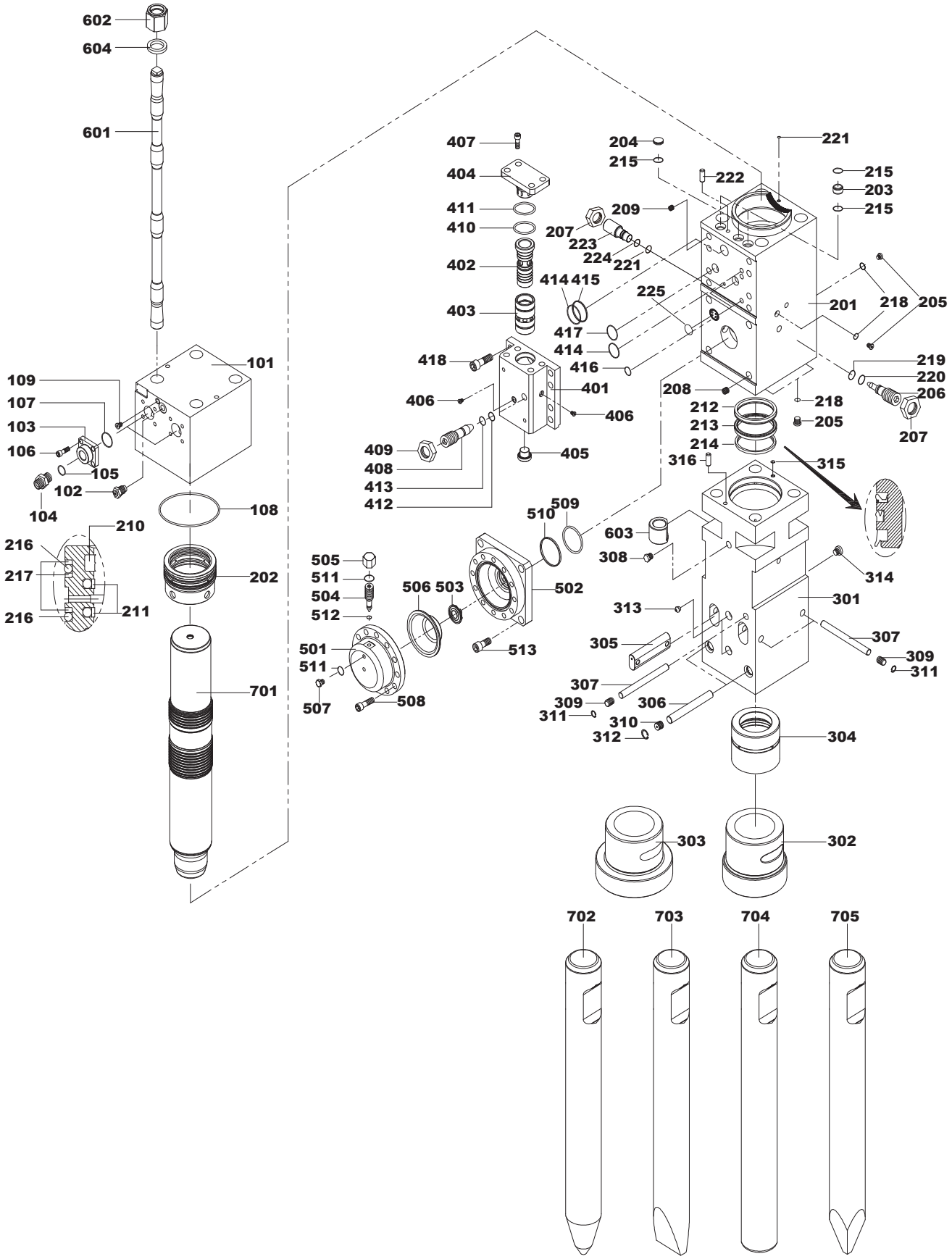
602
604
601
407
404
411
410
402
403
418
406
409
408
413
412
405
401
406
204
215
222
221
215
203
215
209
207
223
224
221
414 415
225
417
414
416
201
218
205
219
220
206
207
208
212
213
214
218
205
316
315
101
109
107
103
106
105
102
104
108
210
216
217
216
211
202
701
505
511
504
512
501
511
507
508
506 503
502
513
510
509
603
308
314
313
301
305
307
309
311
307
309
311
306
310
312
304
303
302
702
703
704
705

Delta FX-30S

№	КАТ №	PART NAME	НАИМЕНОВАНИЕ	КОЛ-ВО	ПРИМЕЧАНИЯ
	DFX20-A2206610	BACK HEAD SUB ASS'Y	КРЫШКА В СБОРЕ	1	
101	DFX20-A2006740	BACK HEAD	КРЫШКА	1	
102	DFX20-A3006590	GAS CHARGING V/V ASS'Y	КЛАПАН ЗАПРАВОЧНЫЙ	1	
103	DFX20-A2006480	FLANGE	ФЛАНЕЦ	2	
104	DFX20-A2706320	ADAPTER	АДАПТЕР	2	
105	DFX20-A2007140	O-RING	КОЛЬЦО	2	
106	DFX20-SB1415035	SOCKET BOLT	ВИНТ ФЛАНЦА	8	
107	DFX20-B6007330	O-RING	КОЛЬЦО	2	
108	DFX20-B1807100	O-RING	КОЛЬЦО	1	
109	DFX20-B4006910	SOCKET PLUG	ЗАГЛУШКА	1	
	DFX30-A220652B	CYLINDER SUB ASS'Y	ЦИЛИНДР В СБОРЕ	1	
201	DFX30-A2206140	CYLINDER	ЦИЛИНДР	1	
202	DFX30-A2206040	SEAL HOUSING	БЛОК УПЛОТНЕНИЙ	1	
203	DFX20-A2006250	CONNECTION BUSH	ВТУЛКА ПЛАСТИКОВАЯ	2	
204	DFX20-A2006260	PLUG BUSH	ЗАГЛУШКА ПЛАСТИКОВАЯ	1	
205	DFX20-A2006450	SOCKET PLUG	ЗАГЛУШКА	4	
206	DFX20-A3006330	ADJUST BOLT 2	ВИНТ РЕГУЛИРОВОЧНЫЙ ЦИЛИНДРА	1	
207	DFX20-A3006320	ADJUST NUT	ГАЙКА ВИНТА РЕГУЛИРОВОЧНОНОГО	1	
208	DFX20-A3006380	HELI-COIL	ВСТАВКА ПРУЖИННАЯ	4	
209	DFX20-A3006390	HELI-COIL	ВСТАВКА ПРУЖИННАЯ	8	
210	DFX20-A2007010	GAS SEAL	УПЛОТНЕНИЕ	1	
211	DFX20-A2007020	STEP SEAL	УПЛОТНЕНИЕ	2	
212	DFX20-A2107250	BUFFER RING	КОЛЬЦО	1	
213	DFX20-A2107260	U-PACKUNG	КОЛЬЦО	1	
214	DFX20-A2107270	WIPER	КОЛЬЦО	1	
215	DFX20-A2007140	O-RING	КОЛЬЦО	5	
216	DFX20-A2007040	O-RING	КОЛЬЦО	2	
217	DFX20-A2007050	BACKUP RING	КОЛЬЦО	3	
218	DFX20-A2007150	O-RING	КОЛЬЦО	4	
219	DFX20-A3007170	O-RING	КОЛЬЦО	1	
220	DFX20-A3007180	BACKUP RING	КОЛЬЦО	1	
221	DFX20-B1807310	O-RING	КОЛЬЦО	1	
222	DFX20-A2006360	GUIDE PIN	ШТИФТ НАПРАВЛЯЮЩИЙ	1	
225	DFX20-B1507200	O-RING	КОЛЬЦО	1	
226	DFX20-A1206780	METRIC HOLLOW HEX PLUG	ЗАГЛУШКА	1	
227	DFX20-A2036210	ASO PIN	ПАЛЕЦ	1	OPTION
	DFX30-A2206510	FRONT HEAD SUB ASS'Y	БУКСА В СБОРЕ	1	
301	DFX30-A2206120	FRONT HEAD	БУКСА	1	
302	DFX30-A2206130	TOOL BUSHING(BOX TYPE)	ВТУЛКА НИЖНЯЯ	1	OPTION
304	DFX30-A2206080	UPPER BUSHING	ВТУЛКА ВЕРХНЯЯ	1	
305	DFX30-A2006240	TOOL PIN	ПАЛЕЦ ИНСТРУМЕНТА	2	
306	DFX20-A2006220	BUSHING PIN(LOWER)	ПАЛЕЦ НИЖНЕЙ ВТУЛКИ	2	
307	DFX20-A2006230	BUSHING PIN(UPPER)	СТОПОР ПАЛЬЦА ИНСТРУМЕНТА И ВЕРХНЕЙ ВТУЛКИ	3	
308	DFX20-B4006530	SOCKET PLUG	ЗАГЛУШКА	1	
309	DFX20-B1306460	RUBBER PLUG	ЗАГЛУШКА РЕЗИНОВАЯ	3	
310	DFX20-B3006580	RUBBER PLUG	ЗАГЛУШКА РЕЗИНОВАЯ	2	
311	DFX20-B1006440	SNAP RING	КОЛЬЦО СТОПОРНОЕ	3	
312	DFX20-B3006570	SNAP RING	КОЛЬЦО СТОПОРНОЕ	2	
313	DFX20-B4006560	GREASE NIPPLE	ПРЕСС-МАСЛЕНКА	2	

Delta FX-30S

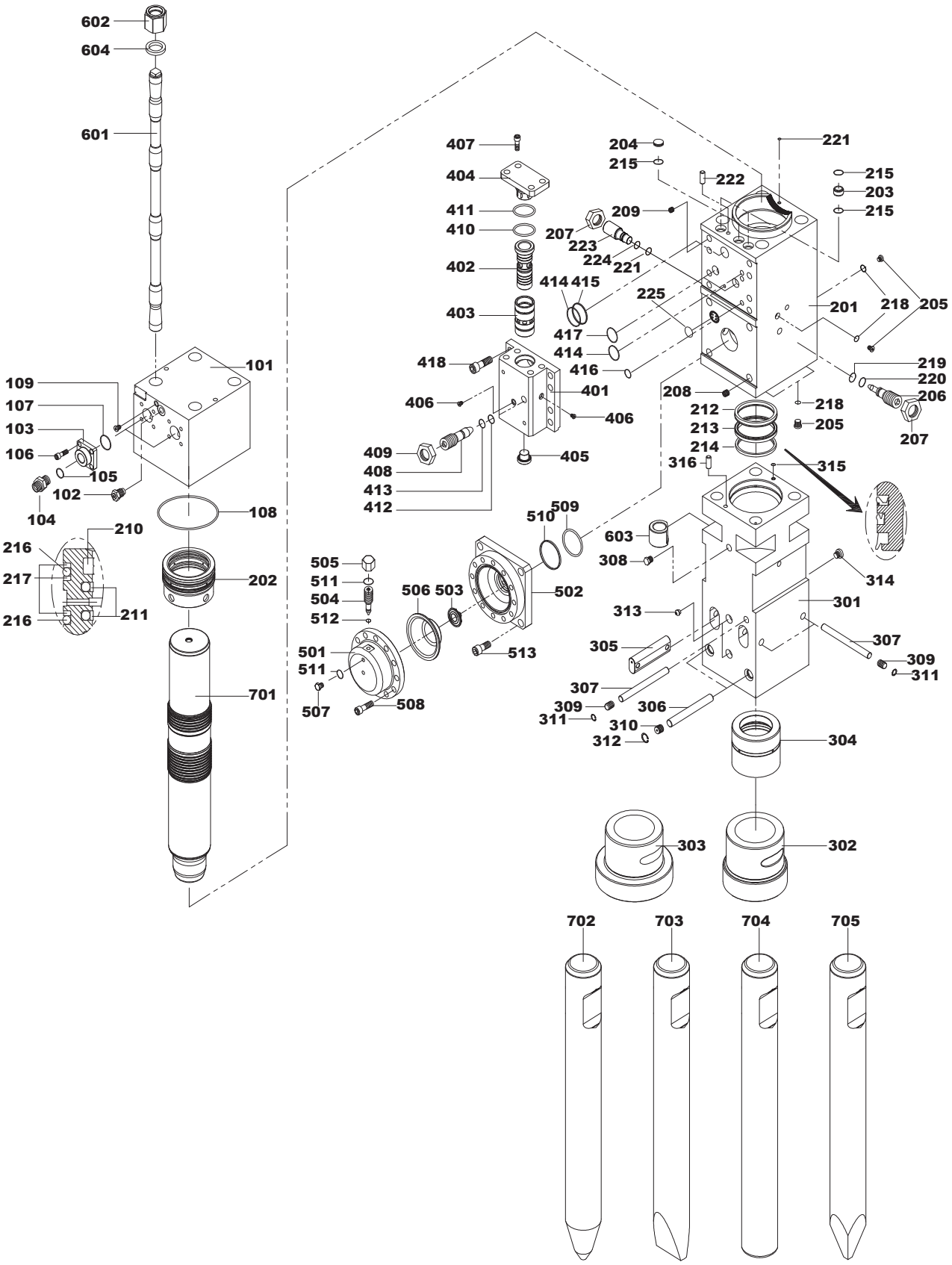
602
604
601
101
109
107
103
106
105
102
104
108
210
216
217
216
211
202
701
407
404
411
410
402
403
418
406
409
408
413
412
401
406
405
414 415
417
414
416
225
207
223
224
221
209
204
215
222
221
215
203
215
201
218
205
219
220
206
207
208
212
213
214
218
205
316
315
510
509
603
308
314
505
511
504
512
506 503
502
313
301
501
511
513
305
307
309
311
507
508
307
309
311
306
310
312
304
303
302
702
703
704
705

Delta FX-30S

№	КАТ №	PART NAME	НАИМЕНОВАНИЕ	КОЛ-ВО	ПРИМЕЧАНИЯ
314	DFX20-B4006450	SOCKET PLUG	ЗАГЛУШКА	1	
315	DFX20-A2507380	O-RING	КОЛЬЦО	1	
316	DFX20-A2006360	GUIDE PIN	ШТИФТ НАПРАВЛЯЮЩИЙ	1	
	DFX20-A2006630	VALVE BLOCK SUB ASS'Y	РАСПРЕДЕЛИТЕЛЬ В СБОРЕ		
401	DFX20-A2006150	VALVE BLOCK	КОРПУС РАСПРЕДЕЛИТЕЛЯ		
402	DFX20-A2006170	VALVE GUIDE	ЗОЛОТНИК РАСПРЕДЕЛИТЕЛЯ		
403	DFX20-A2006180	VALVE SPOOL	ВТУЛКА РАСПРЕДЕЛИТЕЛЯ		
404	DFX20-A2006320	VALVE BLOCK COVER	КРЫШКА РАСПРЕДЕЛИТЕЛЯ		
405	DFX20-B4006520	SOCKET PLUG	ЗАГЛУШКА		
406	DFX20-B4006450	SOCKET PLUG	ЗАГЛУШКА		
407	DFX30-SB1615045	SOCKET BOLT	ВИНТ КРЫШКИ РАСПРЕДЕЛИТЕЛЯ		
408	DFX20-A2006310	ADJUST BOLT 1	ВИНТ РЕГУЛИРОВОЧНЫЙ РАСПРЕ-ДЕЛИТЕЛЯ		
409	DFX20-A3006320	ADJUST NUT	ГАЙКА ВИНТА РЕГУЛИРОВОЧНОГО		
410	DFX20-B4007200	O-RING	КОЛЬЦО		
411	DFX20-B6007360	BACKUP RING	КОЛЬЦО		
412	DFX20-B1807310	O-RING	КОЛЬЦО		
413	DFX20-A3007160	BACKUP RING	КОЛЬЦО		
414	DFX20-B2507190	O-RING	КОЛЬЦО		
415	DFX20-A2007090	BACKUP RING	КОЛЬЦО		
416	DFX20-A2007110	O-RING	КОЛЬЦО		
417	DFX20-B1507200	O-RING	КОЛЬЦО		
418	DFX20-SB2025060	SOCKET BOLT	ВИНТ КОРПУСА РАСПРЕДЕЛИТЕЛЯ		
	DFX20-A2006650	ACCUMULATOR SUB ASS'Y	АККУМУЛЯТОР В СБОРЕ		
501	DFX20-A2006061	ACCUMULATOR COVER	КРЫШКА АККУМУЛЯТОРА		
502	DFX20-A2006830	ACCUMULATOR BOTTOM	КОРПУС АККУМУЛЯТОРА		
503	DFX20-A3006340	ACCUMULATOR INNER VALVE	ДИФУЗОР		
504	DFX20-A3006350	GAS CHARGING BOLT	ИГЛА ЗАПОРНАЯ		
505	DFX20-A3006360	GAS CHARGING CAP	КРЫШКА ИГЛЫ ЗАПОРНОЙ		
506	DFX20-A2006460	MEMBRANE	ДИАФРАГМА		
507	DFX20-A2006510	PLUG	ЗАГЛУШКА		
508	DFX20-SB1815045	SOCKET BOLT	ВИНТ КРЫШКИ АККУМУЛЯТОРА		
509	DFX20-A3007200	O-RING	КОЛЬЦО		
510	DFX20-A3007130	BACKUP RING	КОЛЬЦО		
511	DFX20-B1807310	O-RING	КОЛЬЦО		
512	DFX20-A3007190	O-RING	КОЛЬЦО		
513	DFX30-SB2430060	SOCKET BOLT	ВИНТ КОРПУСА АККУМУЛЯТОРА		
	DFX20-A2006660	SIDE ROD SUB ASS'Y	ШПИЛЬКА СТЯЖНАЯ В СБОРЕ	4	
601	DFX20-A2006110	SIDE ROD	ШПИЛЬКА СТЯЖНАЯ	4	
602	DFX20-A2006130	SIDE ROD NUT(UPPER)	ГАЙКА ШПИЛЬКИ ВЕРХНЯЯ	4	
603	DFX20-A2006330	SIDE ROD NUT(LOWER)	ГАЙКА ШПИЛЬКИ НИЖНЯЯ	4	
604	DFX20-A2006140	SIDE ROD WASHER	ШАЙБА ШПИЛЬКИ	4	
701	DFX30-A2206150	PISTON	БОЕК	1	
702	DFX30-A2206280	TOOL-CONE	ПИКА КОНИЧЕСКАЯ	1	OPTION
703	DFX30-A2206290	TOOL-CHISEL	ПИКА ОТВЕРТКА	1	OPTION
704	DFX30-A2206300	TOOL-BLUNT	ПИКА ТУПАЯ	1	OPTION
705	DFX30-A2206800	TOOL-MOIL	ПИКА 4Х ГРАННАЯ	1	OPTION
	DFX20-A2037000	SEAL KIT	НАБОР УПЛОТНЕНИЙ		

Delta FX-30S

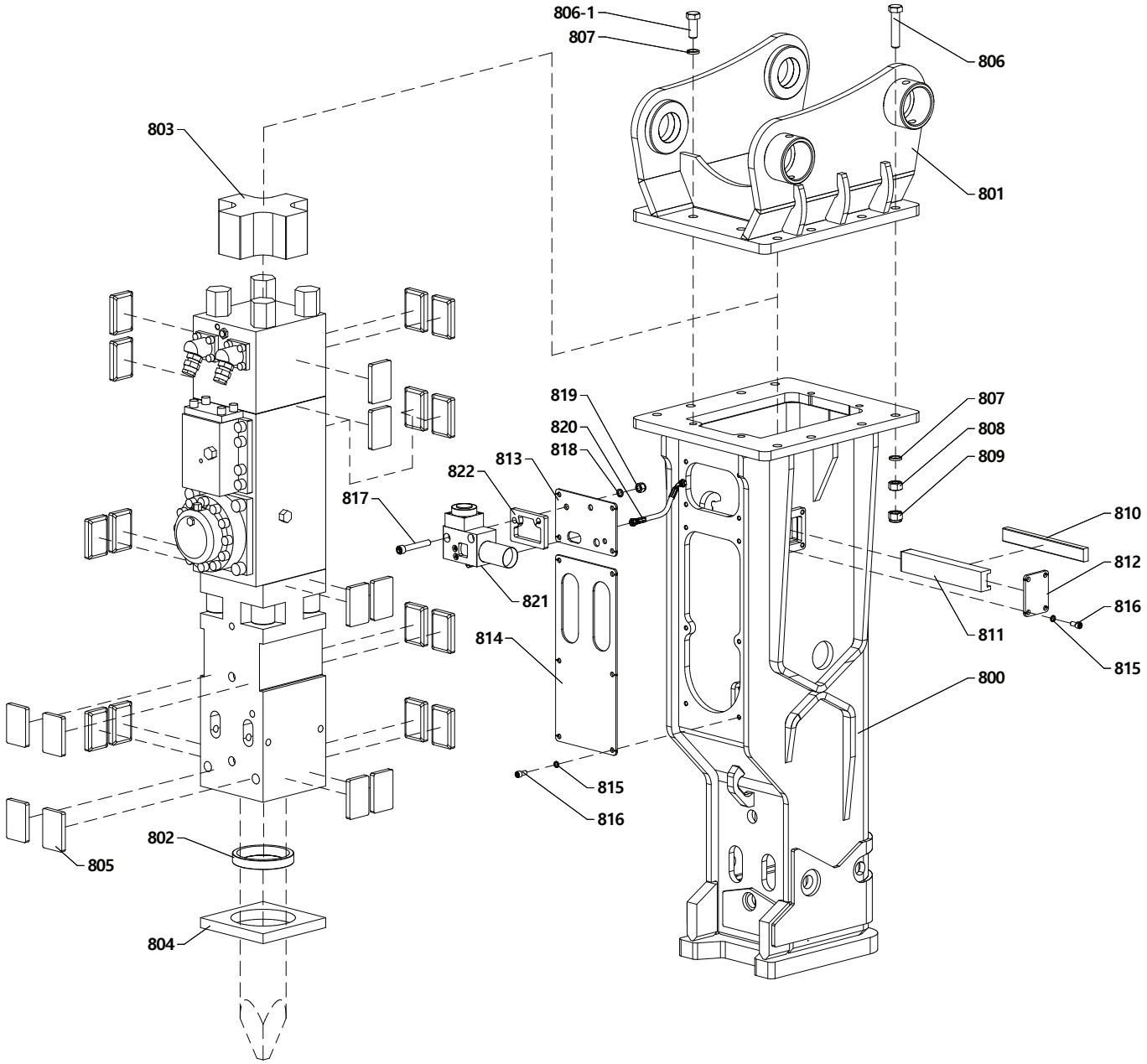
806-1
807
806
803
801
819
820
818
813
822
817
821
814
807
808
809
810
812
816
811
815
800
815
816
802
805
804

Delta FX-30S

№	КАТ №	PART NAME	НАИМЕНОВАНИЕ	КОЛ-ВО	ПРИМЕЧАНИЯ
800	DFX30-28531	BRACKET ASSEMBLY	КОРПУС ГИДРОМОЛОТА	1	285.31.100
801	DF15F-0060	MOUNTING CAP	ПОДВЕСКА НА ЭКСКАВАТОР	1	
802	DFX30-140	SEAL	УПЛОТНЕНИЕ ИНСТРУМЕНТА	1	
803	D20BX-27504	TOP BUFFER	БУФЕР ВЕРХНИЙ	1	275.41.004
804	D20BX-27501	BASE BUFFER	БУФЕР НИЖНИЙ	1	275.10.001-02
805	D20BX-27402	DAMPER PLATE	БУФЕР РАДИАЛЬНЫЙ	24	274.10.002-04
806	DF15F-0070	MOUNTING CAP HEX. BOLT	БОЛТ ПОДВЕСКИ	8	M24x110 10.9
806-1	DF15F-0071	MOUNTING CAP HEX. BOLT	БОЛТ ПОДВЕСКИ	4	M24x60 10.9
807	DF15F-0080	MOUNTING SPRING WASHER	ШАЙБА ПОДВЕСКИ	12	M24T
808	DF15F-0090	MOUNTING CAP HEX. NUT	ГАЙКА ПОДВЕСКИ	8	M24 10.0
809	DF15F-0091	MOUNTING CAP HEX. NUT	ГАЙКА ПОДВЕСКИ САМОКОНТРЯ-ЩАЯСЯ	8	M24 10.0
810	D20BX-27505	FRONT DAMPER PLATE	БУФЕР ФРОНТАЛЬНЫЙ	1	275.10.005-01
811	D20BX-27513	HOLDER	ДЕРЖАТЕЛЬ БУФЕРА	1	275.10.113
812	DFX20-27518	SIDE COVER PLATE	КРЫШКА БОКОВАЯ КОРПУСА	1	275.04.518
813	DFX20-27509	FRONT COVER PLATE	КРЫШКА ПЕРЕДНЯЯ (ВЕРХНЯЯ)	1	275.31.009
814	DFX20-27508	FRONT COVER PLATE	КРЫШКА ПЕРЕДНЯЯ (НИЖНЯЯ)	1	275.10.008-01
815	D10BX-SWM12	SPRING WASHER	ШАЙБА КРЫШКИ	14	M12
816	D10BX-SBM12	SOCKET BOLT	ВИНТ КРЫШКИ	14	M12x25 8.8
817	DFX10-816	SOCKET BOLT	ВИНТ КРЕПЛЕНИЯ АВТОСМАЗКИ	2	M16x110
818	DFX10-818	SPRING WASHER	ШАЙБА КРЕПЛЕНИЯ АВТОСМАЗКИ	2	M16
819	DFX10-817	HEX. NUT	ГАЙКА КРЕПЛЕНИЯ АВТОСМАЗКИ	2	M16
820	DFX10-819	HOSE	РУКАВ ПОДАЧИ СМАЗКИ	1	РВД 06-2SN-2BSP 1/4г-4-0- 45-270-400бар
821	DFX10-820	AUTO GREASING DEVICE	СИСТЕМА АВТОСМАЗКИ	1	
822	DFX10-821	AUTO GREASING PLATE	ПЛАСТИНА АВТОСМАЗКИ	1	276.31.010-02

Delta FX-35S

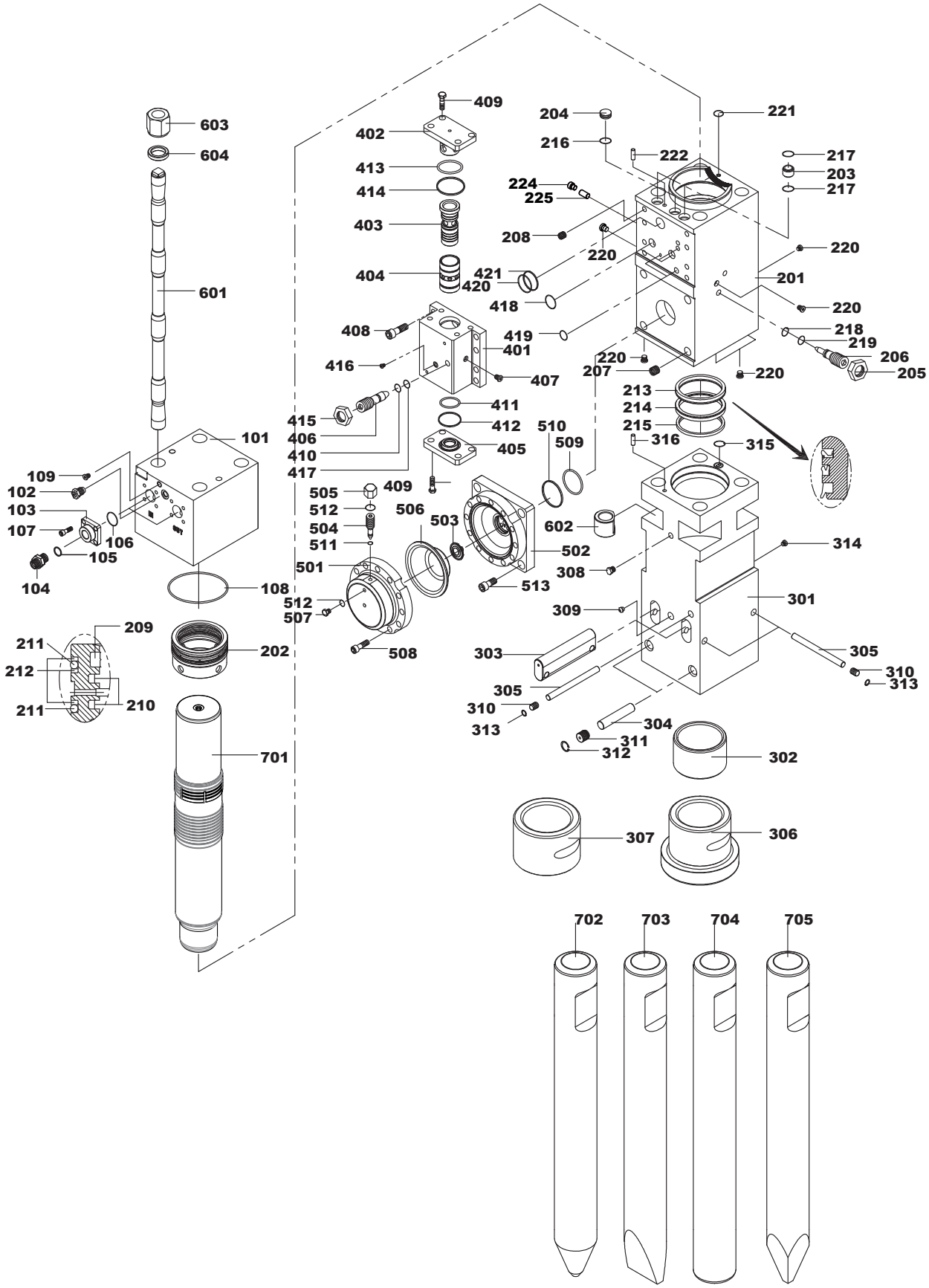
603
604
601
101
109
102
103
107
106
105
104
108
209
211
212
211
210
202
701
409
402
413
414
403
404
421
420
418
419
408
401
416
407
411
412
405
415
406
410
417
409
505
512
504
511
501
512
507
508
506
503
510
509
502
513
602
308
309
303
305
310
313
304
311
312
302
307
306
204
216
221
222
217
203
217
224
225
208
220
220
201
220
218
219
206
205
220
207
220
213
214
215
316
315
314
301
305
310
313
702
703
704
705

Delta FX-35S

№	КАТ №	PART NAME	НАИМЕНОВАНИЕ	КОЛ-ВО	ПРИМЕЧАНИЯ
	DFX35-A2506710	BACK HEAD SUB ASSY	КРЫШКА В СБОРЕ	1	
101	DFX35-A2506490	BACK HEAD	КРЫШКА	1	
102	DFX35-A3006590	GAS CHARGING VALVE ASS'Y	КЛАПАН ЗАПРАВОЧНЫЙ	1	
103	DFX35-A2006480	FLANGE	ФЛАНЕЦ	2	
104	DFX35-A2706320	ADAPTER	АДАПТЕР	2	
105	DFX35-A2007140	O-RING	КОЛЬЦО	2	
106	DFX35-B6007330	O-RING	КОЛЬЦО	2	
107	DFX35-SB1415035	SOCKET BOLT	ВИНТ ФЛАНЦА	8	
108	DFX35-A2507010	O-RING	КОЛЬЦО	1	
109	DFX35-B4006910	SOCKET PLUG	ЗАГЛУШКА	1	
	DFX35-A250672B	CYLINDER SUB ASSY	ЦИЛИНДР В СБОРЕ	1	
201	DFX35-A2506830	CYLINDER	ЦИЛИНДР	1	
202	DFX35-A2506040	SEAL HOUSING	БЛОК УПЛОТНЕНИЙ	1	
203	DFX35-A2506250	CONNECTION BUSH	ВТУЛКА	2	
204	DFX35-A2506260	PLUG BUSH	ЗАГЛУШКА	1	
205	DFX35-A3006320	ADJUST NUT	ГАЙКА ВИНТА РЕГУЛИРОВОЧНОГО	1	
206	DFX35-A3006330	ADJUST BOLT 2	ВИНТ РЕГУЛИРОВОЧНЫЙ	1	
207	DFX35-A3006380	HELI - COIL	ВСТАВКА ПРУЖИННАЯ	4	
208	DFX35-A3006390	HELI - COIL	ВСТАВКА ПРУЖИННАЯ	8	
209	DFX35-A2507020	GAS SEAL	УПЛОТНЕНИЕ	1	
210	DFX35-A2507030	STEP SEAL	УПЛОТНЕНИЕ	2	
211	DFX35-A2507050	O-RING	КОЛЬЦО	2	
212	DFX35-A2507060	BACKUP RING	КОЛЬЦО	3	
213	DFX35-A2507150	BUFFER RING	КОЛЬЦО	1	
214	DFX35-A2507440	U - PACKING	УПЛОТНЕНИЕ	1	
215	DFX35-A2507170	WIPER	МАНЖЕТА	1	
216	DFX35-B2507300	O-RING	КОЛЬЦО	1	
217	DFX35-A2507430	QUAD-RING	КОЛЬЦО	4	
218	DFX35-A3007170	O-RING	КОЛЬЦО	1	
219	DFX35-A3007180	BACKUP RING	КОЛЬЦО	1	
220	DFX35-B4006450	SOCKET PLUG	ЗАГЛУШКА	6	
221	DFX35-B1807310	O-RING	КОЛЬЦО	1	
222	DFX35-A2506420	GUIDE PIN	ШТИФТ НАПРАВЛЯЮЩИЙ	1	
224	DFX35-A1206780	METRIC HOLLOW HEX PLUG	ЗАГЛУШКА	1	
225	DFX35-A1206770	ASO PIN	ПАЛЕЦ	1	OPTION
	DFX35-A2506730	FRONT HEAD SUB ASSY	БУКСА В СБОРЕ	1	
301	DFX35-A2506540	FRONT HEAD	БУКСА	1	
302	DFX35-A2506390	UPPER BUSHING	ВТУЛКА ВЕРХНЯЯ	1	
303	DFX35-A2506270	TOOL PIN	ПАЛЕЦ ИНСТРУМЕНТА	2	
304	DFX35-A2006220	BUSHING PIN (LOWER)	СТОПОР НИЖНЕЙ ВТУЛКИ	2	
305	DFX35-A2506230	BUSHING PIN	СТОПОР ВЕРХНЕЙ ВТУЛКИ И ПАЛЬЦА ИНСТРУМЕНТА	3	
307	DFX35-A2507240	TOOL BUSHING (BOX)	ВТУЛКА НИЖНЯЯ	1	
308	DFX35-B4006530	SOCKET PLUG	ЗАГЛУШКА	1	
309	DFX35-B4006560	GREASE NIPPLE	ПРЕСС-МАСЛЕНКА	1	
310	DFX35-B1306460	RUBBER PLUG	ЗАГЛУШКА РЕЗИНОВАЯ	3	
311	DFX35-B3006580	RUBBER PLUG	ЗАГЛУШКА РЕЗИНОВАЯ	2	
312	DFX35-B3006570	SNAP RING	КОЛЬЦО СТОПОРНОЕ	2	
313	DFX35-B1006440	SNAP RING	КОЛЬЦО СТОПОРНОЕ	3	
314	DFX35-B4006450	SOCKET PLUG	ЗАГЛУШКА	1	
315	DFX35-A2507380	O-RING	КОЛЬЦО	1	
316	DFX35-A2506420	GUIDE PIN	ШТИФТ НАПРАВЛЯЮЩИЙ	1	

Delta FX-35S

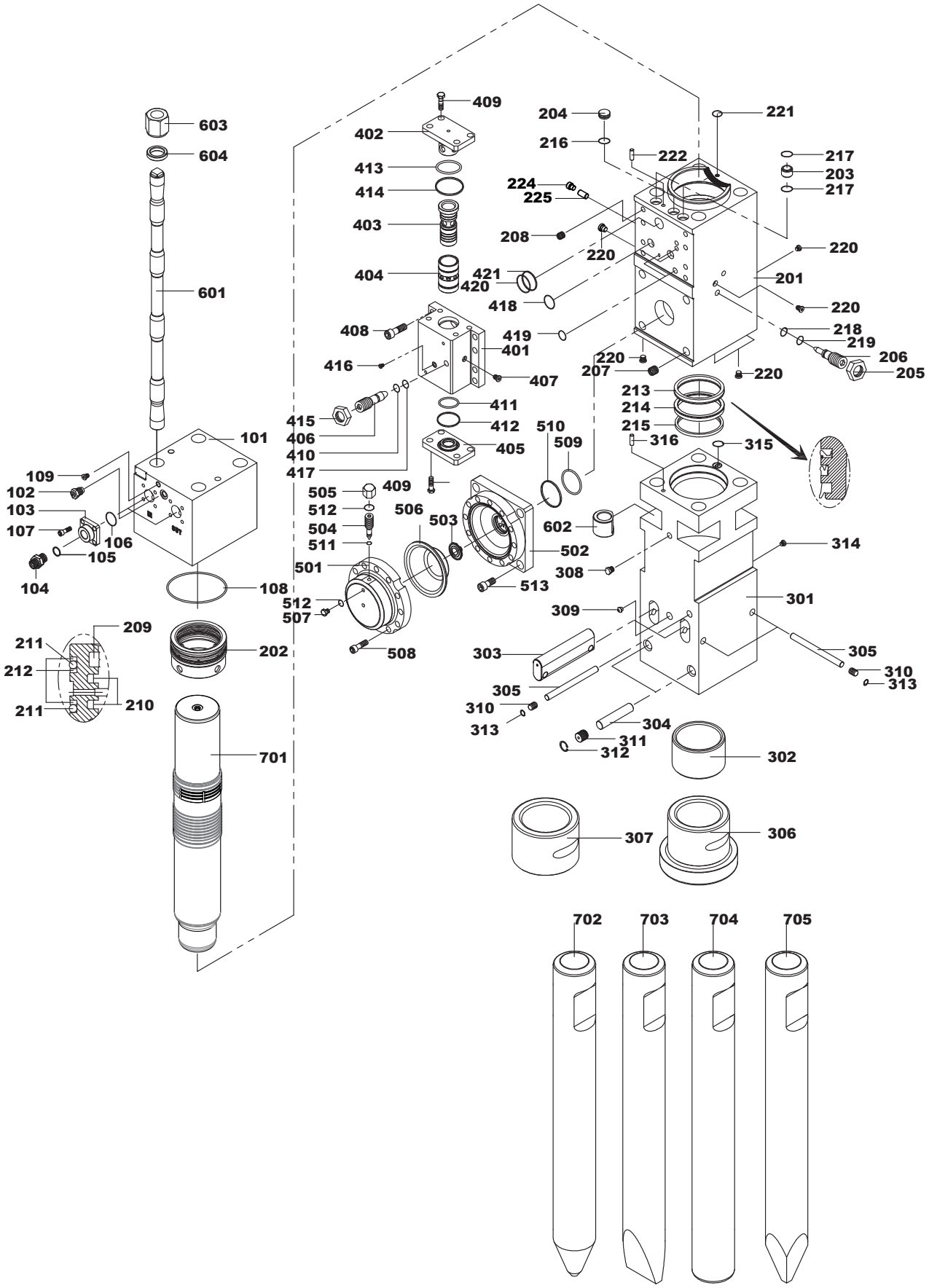
603
604
601
101
109
102
103
107
106
105
104
108
209
211
212
211
210
202
701
409
402
413
414
403
404
408
416
415
406
410
417
409
505
512
504
511
501
512
507
508
506
503
510
509
411
412
405
421
420
418
419
401
407
204
216
222
221
217
203
217
224
225
208
220
220
201
220
218
219
206
205
220
207
220
213
214
215
316
315
602
314
308
513
502
309
301
303
305
310
313
305
310
313
304
311
312
302
307
306
702
703
704
705

Delta FX-35S

№	КАТ №	PART NAME	НАИМЕНОВАНИЕ	КОЛ-ВО	ПРИМЕЧАНИЯ
	DFX35-A2506640	VALVE BLOCK SUB ASSY	РАСПРЕДЕЛИТЕЛЬ В СБОРЕ	1	
401	DFX35-A2506150	VALVE BLOCK	КОРПУС РАСПРЕДЕЛИТЕЛЯ	1	
402	DFX35-A2506520	VALVE COVER UPPER	КРЫШКА РАСПРЕДЕЛИТЕЛЯ	1	
403	DFX35-A2506170	SPOOL GUIDE	ЗОЛОТНИК РАСПРЕДЕЛИТЕЛЯ	1	
404	DFX35-A2506180	VALVE SPOOL	ВТУЛКА РАСПРЕДЕЛИТЕЛЯ	1	
405	DFX35-A2506190	VALVE COVER LOWER	КРЫШКА НИЖНЯЯ РАСПРЕДЕЛИТЕЛЯ	1	
406	DFX35-A3006311	ADJUST BOLT 1	ВИНТ РЕГУЛИРОВОЧНЫЙ РАСПРЕДЕ-ЛИТЕЛЯ	1	
407	DFX35-B4006910	SOCKET PLUG	ЗАГЛУШКА	1	
408	DFX35-SB2025060	SOCKET BOLT	ВИНТ КОРПУСА РАСПРЕДЕЛИТЕЛЯ	8	
409	DFX35-SB2025045	SOCKET BOLT	ВИНТ КРЫШКИ РАСПРЕДЕЛИТЕЛЯ	8	
410	DFX35-A3007160	BACKUP RING	КОЛЬЦО	1	
411	DFX35-A2507420	QUAD-RING	КОЛЬЦО	1	
412	DFX35-A2507350	BACKUP RING	КОЛЬЦО	1	
413	DFX35-A2507410	QUAD-RING	КОЛЬЦО	1	
414	DFX35-A3007210	BACKUP RING	КОЛЬЦО	1	
415	DFX35-A3006320	ADJUST NUT	ГАЙКА ВИНТА РЕГУЛИРОВОЧНОГО	1	
416	DFX35-B4006450	SOCKET PLUG	ЗАГЛУШКА	1	
417	DFX35-B1807310	O-RING	КОЛЬЦО	1	
418	DFX35-B2507190	O-RING	КОЛЬЦО	3	
419	DFX35-A2007110	O-RING	КОЛЬЦО	2	
420	DFX35-B4007190	O-RING	КОЛЬЦО	1	
421	DFX35-A2507100	BACKUP RING	КОЛЬЦО	1	
	DFX35-A3206590	ACCUMULATOR SUB ASSY	АККУМУЛЯТОР В СБОРЕ	1	
501	DFX35-A2506060	ACCUMULATOR COVER	КРЫШКА АККУМУЛЯТОРА	1	
502	DFX35-A2906250	ACCUMULATOR BOTTOM	КОРПУС АККУМУЛЯТОРА	1	
503	DFX35-A3006340	ACC. INNER VALVE ASS'Y	ДИФУЗОР	1	
504	DFX35-A3006350	GAS CHARGING BOLT	ИГЛА ЗАПОРНАЯ	1	
505	DFX35-A3006360	GAS CHARGING CAP	КРЫШКА ИГЛЫ ЗАПОРНОЙ	1	
506	DFX35-A2506460	MEMBRANE	ДИАФРАГМА	1	
507	DFX35-A2006510	BOLT	ЗАГЛУШКА	1	
508	DFX35-SB2015060	SOCKET BOLT	ВИНТ КРЫШКИ АККУМУЛЯТОРА	12	
509	DFX35-A5007070	O-RING	КОЛЬЦО	1	
510	DFX35-A5007110	BACKUP RING	КОЛЬЦО	1	
511	DFX35-A3007190	O-RING	КОЛЬЦО	1	
512	DFX35-B1807310	O-RING	КОЛЬЦО	2	
513	DFX35-SB2430070	SOCKET BOLT	ВИНТ КОРПУСА АККУМУЛЯТОРА	4	
	DFX35-A2506660	SIDE ROD SUB ASSY	ШПИЛЬКА СТЯЖНАЯ В СБОРЕ	4	
601	DFX35-A2506110	SIDE ROD	ШПИЛЬКА СТЯЖНАЯ	4	
602	DFX35-A2506120	NUT - SIDE ROD LOWER	ГАЙКА НИЖНЯЯ ШПИЛЬКИ СТЯЖ-НОЙ	4	
603	DFX35-A2506130	NUT - SIDE ROD UPPER	ГАЙКА ВЕРХНЯЯ ШПИЛЬКИ СТЯЖ-НОЙ	4	
604	DFX35-A2506140	WASHER - SIDE ROD	ШАЙБА ШПИЛЬКИ СТЯЖНОЙ	4	
701	DFX35-A2506840	PISTON	БОЕК	1	
702	DFX35-A2506280	TOOL - CONE	ПИКА КОНИЧЕСКАЯ	1	OPTION
703	DFX35-A2506290	TOOL - CHISEL	ПИКА ОТВЕРТКА	1	OPTION
704	DFX35-A2506300	TOOL - BLUNT	ПИКА ТУПАЯ	1	OPTION
705	DFX35-A2506800	TOOL - MOIL	ПИКА 4Х ГРАННАЯ	1	OPTION
	DFX35-A2507600	SEAL KIT	НАБОР УПЛОТНЕНИЙ		

Delta FX-35S

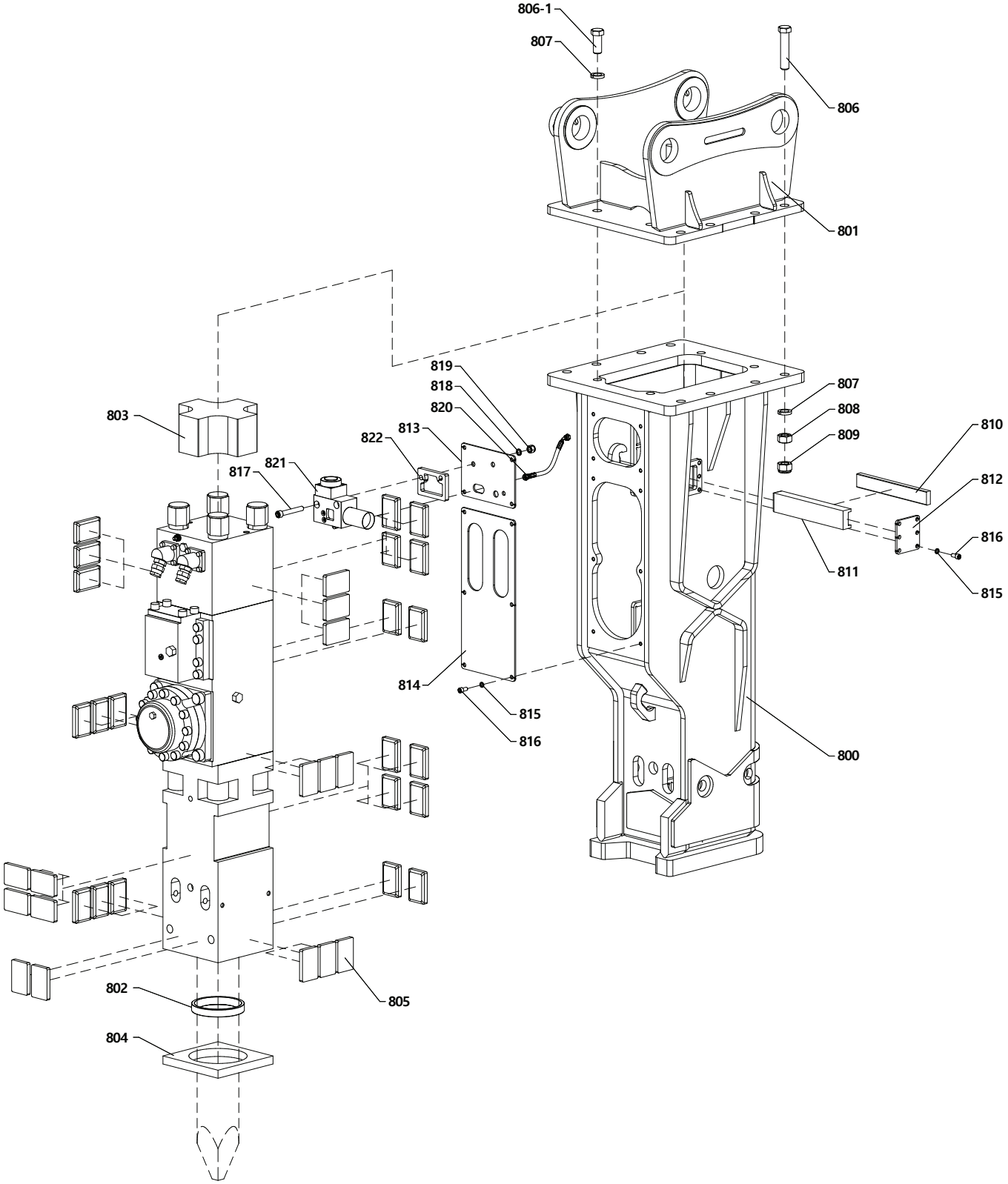
806-1
807
806
801
819
818
820
807
808
809
803
822
813
810
821
817
812
816
811
815
814
815
816
800
802
805
804

Delta FX-35S

№	КАТ №	PART NAME	НАИМЕНОВАНИЕ	КОЛ-ВО	ПРИМЕЧАНИЯ
800	DFX35-27631	BRACKET ASSEMBLY	КОРПУС ГИДРОМОЛОТА	1	276.31.100
801	DF35F-0060	MOUNTING CAP	ПОДВЕСКА НА ЭКСКАВАТОР	1	
802	DFX35-150	SEAL	УПЛОТНЕНИЕ ИНСТРУМЕНТА	1	
803	D35BX-27604	TOP BUFFER	БУФЕР ВЕРХНИЙ	1	276.41.004
804	D35BX-27604	BASE BUFFER	БУФЕР НИЖНИЙ	1	276.10.001-02
805	D20BX-27402	DAMPER PLATE	БУФЕР РАДИАЛЬНЫЙ	36	274.10.002-04
806	DF35F-0070	MOUNTING CAP HEX. BOLT	БОЛТ ПОДВЕСКИ	8	M30X140 10.9
806-1	DF35F-0071	MOUNTING CAP HEX. BOLT	БОЛТ ПОДВЕСКИ	4	M30X70 10.9
807	DF06F-0040	MOUNTING SPRING WASHER	ШАЙБА ПОДВЕСКИ	12	M30T
808	DF35F-0090	MOUNTING CAP HEX. NUT	ГАЙКА ПОДВЕСКИ	8	M30 10.0
809	DF35F-0091	MOUNTING CAP HEX. NUT	ГАЙКА ПОДВЕСКИ САМОКОНТРЯ-ЩАЯСЯ	8	M30 10.0
810	D35BX-27605	FRONT DAMPER PLATE	БУФЕР ФРОНТАЛЬНЫЙ	1	276.10.005-02
811	D35BX-27609	HOLDER	ДЕРЖАТЕЛЬ БУФЕРА	1	276.10.209
812	DFX35-27621	SIDE COVER PLATE	КРЫШКА БОКОВАЯ КОРПУСА	1	276.04.521
813	DFX35-27609	FRONT COVER PLATE	КРЫШКА ПЕРЕДНЯЯ (ВЕРХНЯЯ)	1	276.31.009
814	DFX35-27608	FRONT COVER PLATE	КРЫШКА ПЕРЕДНЯЯ (НИЖНЯЯ)	1	276.10.008-01
815	D10BX-SWM12	SPRING WASHER	ШАЙБА КРЫШКИ	16	M12
816	D10BX-SBM12	SOCKET BOLT	ВИНТ КРЫШКИ	16	M12X25 8.8
817	DFX10-816	SOCKET BOLT	ВИНТ КРЕПЛЕНИЯ АВТОСМАЗКИ	2	M16X110
818	DFX10-816	SPRING WASHER	ШАЙБА КРЕПЛЕНИЯ АВТОСМАЗКИ	2	M16
819	DFX10-817	HEX. NUT	ГАЙКА КРЕПЛЕНИЯ АВТОСМАЗКИ	2	M16 10.0
820	DFX10-819	HOSE	РУКАВ ПОДАЧИ СМАЗКИ	1	РВД 06-2SN-BSP 1/4Г-00-0270ММ-BSP 1/4Г-45-(000)-400БАР
821	DFX10-820	AUTO GREASING DEVICE	СИСТЕМА АВТОСМАЗКИ	1	
822	DFX10-821	AUTO GREASING PLATE	ПЛАСТИНА АВТОСМАЗКИ	1	276.31.010-02

Delta FX-45S

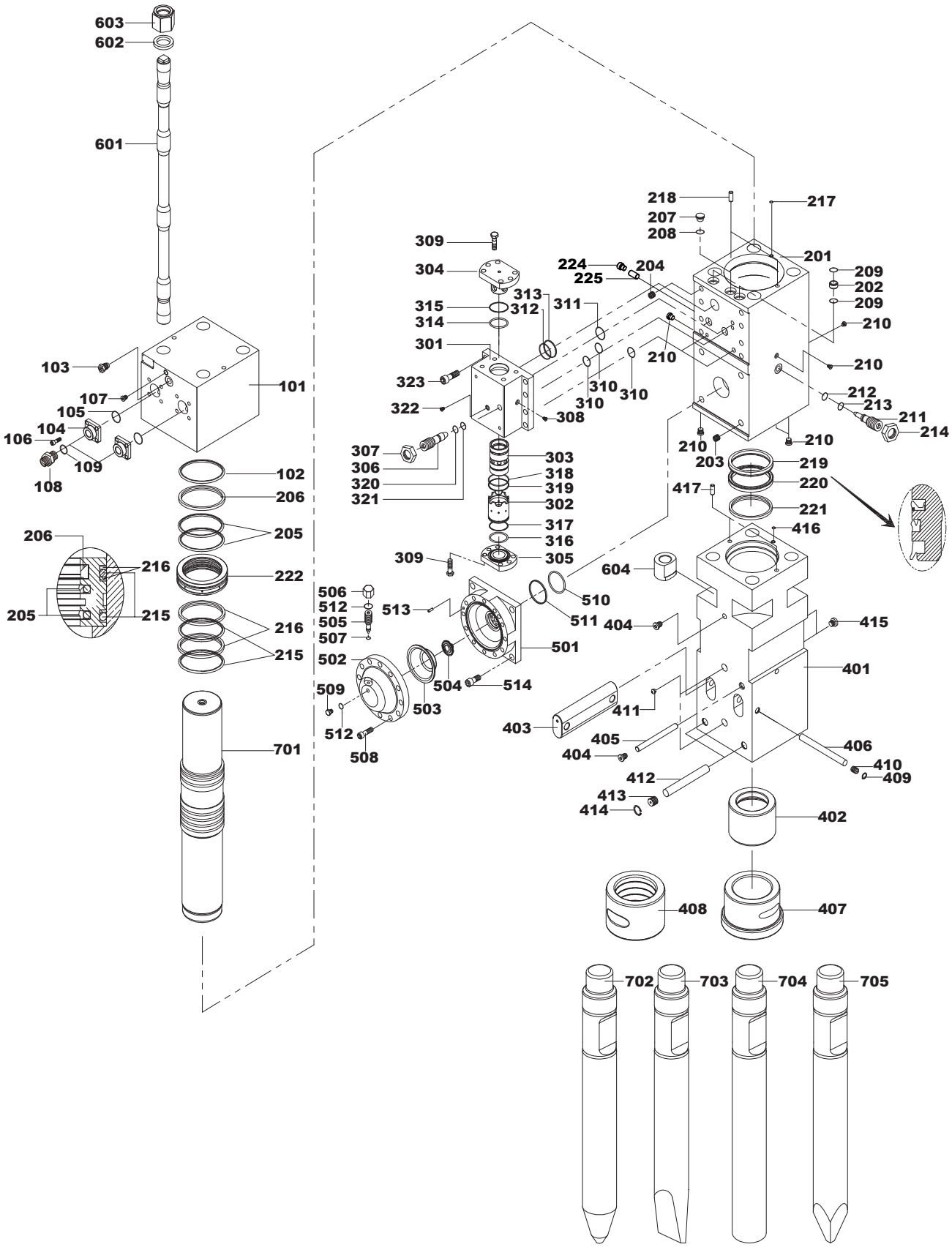
603
602
601
103
107
105
104
106
109
108
101
102
206
205
206
216
222
205
215
216
215
701
309
304
315
314
301
323
322
307
306
320
321
313
312
311
224
225
204
210
310
310
310
308
303
318
319
302
317
316
305
309
506
512
505
507
513
502
509
512
508
504
503
514
501
510
511
404
604
218
207
208
217
201
209
202
209
210
210
212
213
211
214
210
210
203
219
220
417
221
416
415
401
411
403
405
404
406
410
409
412
413
414
402
408
407
702
703
704
705

Delta FX-45S

№	КАТ №	PART NAME	НАИМЕНОВАНИЕ	КОЛ-ВО	ПРИМЕЧАНИЯ
	DFX45-A4006010	BACK HEAD SUB ASS'Y	КРЫШКА В СБОРЕ	1	
101	DFX45-A4006020	BACK HEAD	КРЫШКА В СБОРЕ	1	
102	DFX45-A3207010	O-RING	КОЛЬЦО	1	
103	DFX45-A3006590	GAS CHARGING V/V ASS'Y	КЛАПАН ЗАПРАВОЧНЫЙ	1	
104	DFX45-A3006520	FLANGE	ФЛАНЕЦ	2	
105	DFX45-B6007330	O-RING	КОЛЬЦО	2	
106	DFX45-SB1420035	SOCKET BOLT	ВИНТ ФЛАНЦА	8	
107	DFX45-B4006910	SOCKET PLUG	ЗАГЛУШКА	1	
108	DFX45-A3206320	ADAPTER	АДАПТЕР	2	
109	DFX45-A3206550	O-RING	КОЛЬЦО	2	
	DFX45-A400603B	CYLINDER SUB ASS'Y	ЦИЛИНДР В СБОРЕ	1	
201	DFX45-A4006550	CYLINDER	ЦИЛИНДР	1	
202	DFX45-A3006250	CONNECTION BUSH	ВТУЛКА	2	
203	DFX45-A3006380	HELICOIL	ВСТАВКА ПРУЖИННАЯ	4	
204	DFX45-A3006390	HELICOIL	ВСТАВКА ПРУЖИННАЯ	8	
205	DFX45-A4007010	STEP SEAL	УПЛОТНЕНИЕ	2	
206	DFX45-A4007020	GAS SEAL	УПЛОТНЕНИЕ	1	
207	DFX45-A3206220	SOCKET PLUG	ЗАГЛУШКА	1	
208	DFX45-A0307060	O-RING	КОЛЬЦО	1	
209	DFX45-A3007270	QUAD-RING	КОЛЬЦО	4	
210	DFX45-B4006450	SOCKET PLUG	ЗАГЛУШКА	6	
211	DFX45-A3006330	ADJUST BOLT	ВИНТ РЕГУЛИРОВОЧНЫЙ	1	
212	DFX45-A3007170	O-RING	КОЛЬЦО	2	
213	DFX45-A3007180	BACK-UP RING	КОЛЬЦО	2	
214	DFX45-A3006320	ADJUST NUT	ГАЙКА ВИНТА РЕГУЛИРОВОЧНОГО	1	
215	DFX45-A3207010	O-RING	КОЛЬЦО	1	
216	DFX45-A4007030	BACKUP RING	КОЛЬЦО	1	
217	DFX45-B1807310	O-RING	КОЛЬЦО	1	
218	DFX45-B4006310	GUIDE PIN	ШТИФТ НАПРАВЛЯЮЩИЙ	2	
219	DFX45-A4007050	BUFFER RING	КОЛЬЦО	1	
220	DFX45-A4007060	U-PACKING	УПЛОТНЕНИЕ	1	
221	DFX45-A4007070	WIPER	МАНЖЕТА	1	
222	DFX45-A4006300	SEAL HOUSING	БЛОК УПЛОТНЕНИЙ	1	
224	DFX45-A1206780	METRIC HOLLOW HEX PLUG	ЗАГЛУШКА	1	
225	DFX45-A1206770	ASO	ПАЛЕЦ	1	OPTION
	DFX45-A4006070	VALVE BLOCK ASS'Y	РАСПРЕДЕЛИТЕЛЬ В СБОРЕ	1	
301	DFX45-A4006080	VALVE BLOCK	КОРПУС РАСПРЕДЕЛИТЕЛЯ	1	
302	DFX45-A4006090	VALVE SPOOL GUIDE	ВТУЛКА РАСПРЕДЕЛИТЕЛЯ	1	
303	DFX45-A4006100	VALVE SPOOL	ЗОЛОТНИК РАСПРЕДИЛИТЕЛЯ	1	
304	DFX45-A4006110	V/B UPPER COVER	КРЫШКА ВЕРХНЯЯ РАСПРЕДЕЛИ-ТЕЛЯ	1	
305	DFX45-A4006120	V/B LOWER COVER	КРЫШКА НИЖНЯЯ РАСПРЕДЕЛИ-ТЕЛЯ	1	
308	DFX45-B4006910	SOCKET PLUG	ЗАГЛУШКА	1	
309	DFX45-SB2025055	SOCKET BOLT	ВИНТ КРЫШКИ РАСПРЕДЕЛИТЕЛЯ	12	
310	DFX45-A2007110	O-RING	КОЛЬЦО	3	
311	DFX45-B2507190	O-RING	КОЛЬЦО	2	
312	DFX45-B4007190	O-RING	КОЛЬЦО	1	
313	DFX45-A3007110	BACKUP RING	КОЛЬЦО	1	
314	DFX45-A3007260	QUAD-RING	КОЛЬЦО	1	
315	DFX45-A4007040	BACK-UP RING	КОЛЬЦО	1	
316	DFX45-A3007280	QUAD-RING	КОЛЬЦО	1	

Delta FX-45S

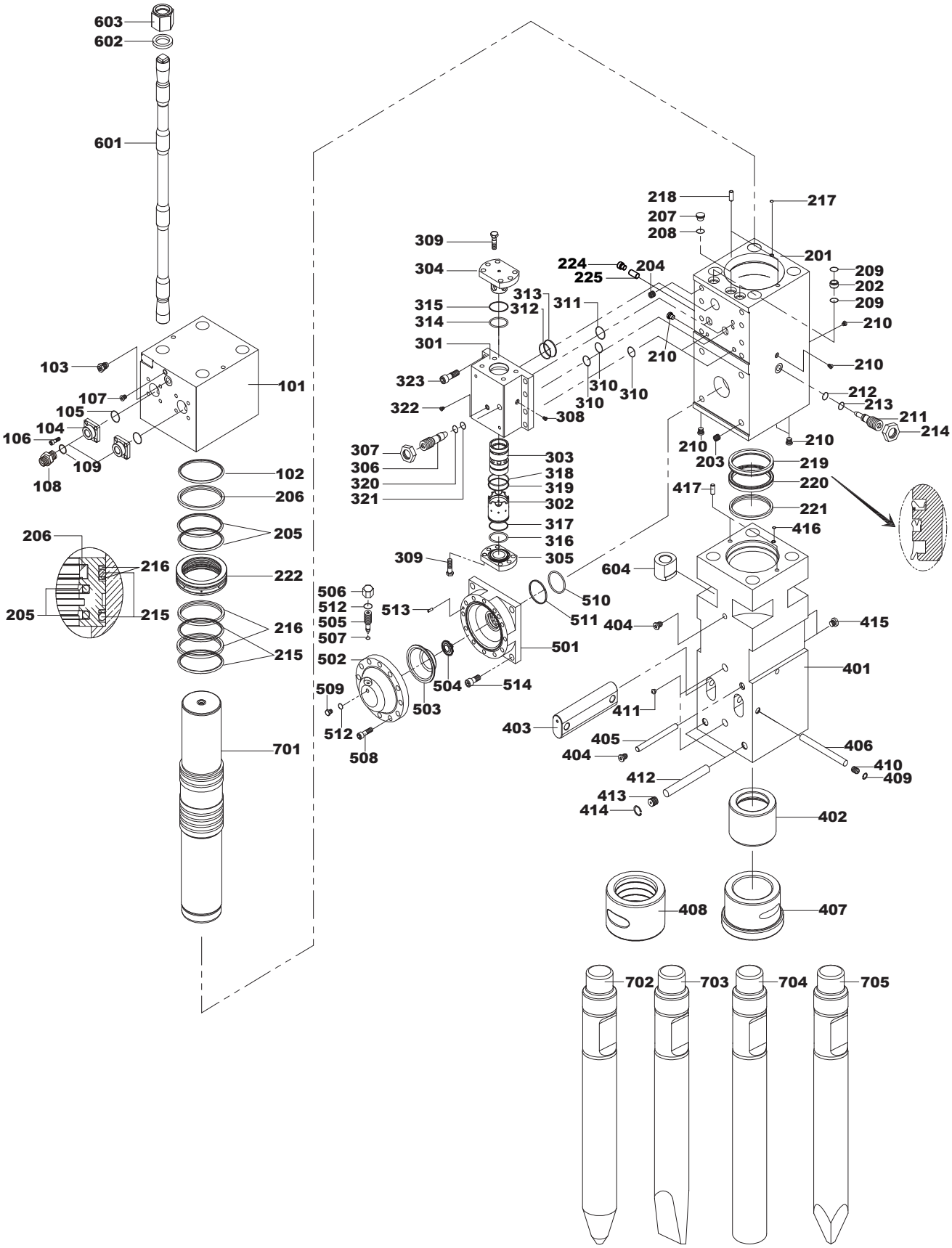
603
602
601
103
107
105
104
106
109
108
101
102
206
205
206
216
222
205
215
216
215
701
309
304
315
314
301
323
322
307
306
320
321
313
312
311
310
310
310
308
303
318
319
302
317
316
305
309
506
512
505
507
513
510
511
502
504
514
509
503
512
508
501
224
204
225
218
217
207
208
201
209
202
209
210
210
210
212
213
211
214
210
203
219
220
417
221
416
604
404
415
401
411
403
405
404
406
410
409
412
413
414
402
408
407
702
703
704
705

Delta FX-45S

№	КАТ №	PART NAME	НАИМЕНОВАНИЕ	КОЛ-ВО	ПРИМЕЧАНИЯ
317	DFX45-A3007130	BACKUP RING	КОЛЬЦО	1	
318	DFX45-A2007120	O-RING	КОЛЬЦО	1	
319	DFX45-A4007080	BACK-UP RING	КОЛЬЦО	1	
320	DFX45-B1807310	O-RING	КОЛЬЦО	1	
321	DFX45-A3007160	BACK-UP RING	КОЛЬЦО	1	
322	DFX45-B4006450	SOCKET PLUG	ЗАГЛУШКА	1	
323	DFX45-SB2025070	SOCKET BOLT	ЗАГЛУШКА	8	
324	DFX45-A3006760	PLUG PORT		1	
	DFX45-A4006130	FRONT HEAD SUB ASS'Y	БУКСА В СБОРЕ	1	
401	DFX45-A4006140	FRONT HEAD	БУКСА	1	
402	DFX45-A4006150	UPPER BUSHING	ВТУЛКА ВЕРХНЯЯ	1	
403	DFX45-A3006210	TOOL PIN	ПАЛЕЦ ИНСТРУМЕНТА	2	
404	DFX45-B4006530	SOCKET PLUG	ЗАГЛУШКА	2	
405	DFX45-A3006240	UPPER BUSHING PIN	СТОПОР ВЕРХНЕЙ ВТУЛКИ	1	
406	DFX45-A3006230	STOP PIN	СТОПОР ПАЛЬЦА ИНСТРУМЕНТА	1	
408	DFX45-A4006190	TOOL BUSHING(BOX)	ВТУЛКА НИЖНЯЯ	1	
409	DFX45-B1806570	SNAP RING	КОЛЬЦО СТОПОРНОЕ	1	
410	DFX45-B1806580	RUBBER PLUG	ЗАГЛУШКА РЕЗИНОВАЯ	1	
411	DFX45-B4006560	GREASE NIPPLE	ПРЕСС-МАСЛЕНКА	2	
412	DFX45-A3006220	BUSHING PIN	СТОПОР НИЖНЕЙ ВТУЛКИ	2	
413	DFX45-B3006580	RUBBER PLUG	ЗАГЛУШКА	2	
414	DFX45-B3006570	SNAP RING	СТОПОРНОЕ КОЛЬЦО	2	
415	DFX45-B4006450	SOCKET PLUG	ЗАГЛУШКА	2	
416	DFX45-B1807310	O-RING	КОЛЬЦО	1	
417	DFX45-B4006310	GUIDE PIN	ШТИФТ НАПРАВЛЯЮЩИЙ	2	
	DFX45-A3006700	ACCUMULATOR SUB ASS'Y	АККУМУЛЯТОР В СБОРЕ	1	
501	DFX45-A3006070	ACCMULATOR BOTTOM	КОРПУС АККУМУЛЯТОРА	1	
502	DFX45-A3006060	ACCUMULATOR COVER	КРЫШКА АККУМУЛЯТОРА	1	
503	DFX45-A2506460	MEMBRANE	ДИАФРАГМА	1	
504	DFX45-A3006340	INNER V/V ASS'Y	ДИФУЗОР	1	
505	DFX45-A3006350	GAS CHARGING BOLT	ИГЛА ЗАПОРНАЯ	1	
506	DFX45-A3006360	GAS CHARGING CAP	КРЫШКА ИГЛЫ ЗАПОРНОЙ	1	
507	DFX45-A3007190	O-RING	КОЛЬЦО	1	
508	DFX45-SB2015060	SOCKET HEAD BOLT	ВИНТ КРЫШКИ АККУМУЛЯТОРА	12	
509	DFX45-A2006510	PLUG	ЗАГЛУШКА	1	
510	DFX45-A3007200	O-RING	КОЛЬЦО	1	
511	DFX45-A3007130	BACKUP RING	КОЛЬЦО	1	
512	DFX45-B1807310	O-RING	КОЛЬЦО	2	
513	DFX45-B4006370	GUIDE PIN	ШТИФТ НАПРАВЛЯЮЩИЙ	1	
514	DFX45-SB2430070	SOCKET BOLT	ВИНТ КОРПУСА АККУМУЛЯТОРА	4	
	DFX45-A4006170K	SIDE ROD SUB ASS'Y	ШПИЛЬКА СТЯЖНАЯ В СБОРЕ	4	
601	DFX45-A4006170	SIDE ROD	ШПИЛЬКА СТЯЖНАЯ	4	
602	DFX45-A3006140	SIDE ROD WASHER	ШАЙБА ШПИЛЬКИ СТЯЖНОЙ	4	
603	DFX45-A3006130	SIDE ROD NUT(UPPER)	ГАЙКА ВЕРХНЯЯ ШПИЛЬКИ СТЯЖНОЙ	4	
604	DFX45-A3006120	SIDE ROD NUT(LOWER)	ГАЙКА НИЖНЯЯ ШПИЛЬКИ СТЯЖНОЙ	4	
701	DFX45-A4006630	PISTON	БОЕК	1	
702	DFX45-A4006220	TOOL - CONE	ПИКА КОНИЧЕСКАЯ	1	OPTION
703	DFX45-A4006200	TOOL-CHISEL	КЛИН	1	OPTION
704	DFX45-A4006230	TOOL - BLUNT	ПИКА ТУПАЯ	1	OPTION
705	DFX45-A4006210	TOOL-MOIL	ПИКА 4Х ГРАННАЯ	1	OPTION
	DFX45-A4007600	SEAK KIT	НАБОР УПЛОТНЕНИЙ	1	

Delta FX-45S

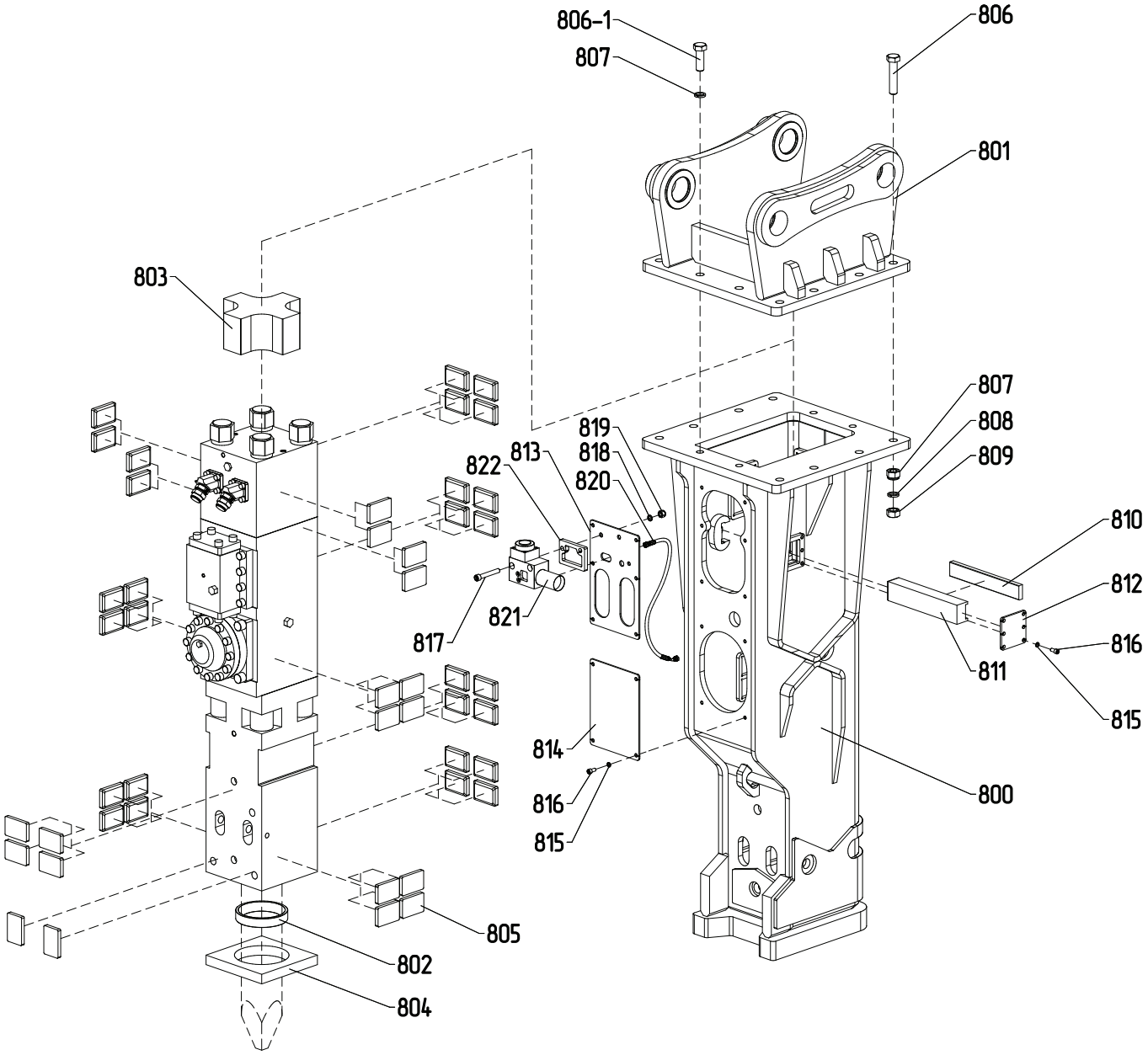
806-1
807
806
801
803
807
808
809
819
818
820
813
822
810
812
816
811
815
817
821
814
816
815
800
805
802
804

Delta FX-45S

№	КАТ №	PART NAME	НАИМЕНОВАНИЕ	КОЛ-ВО	ПРИМЕЧАНИЯ
800	DFX35-27731	BRACKET ASSEMBLY	КОРПУС ГИДРОМОЛОТА	1	277.31.100
801	DF45F-0060	MOUNTING CAP	ПОДВЕСКА НА ЭКСКАВАТОР	1	
802	DFX45-160	SEAL	УПЛОТНЕНИЕ ИНСТРУМЕНТА	1	
803	D45BX-27704	TOP BUFFER	БУФЕР ВЕРХНИЙ	1	277.10.004-01
804	D45BX-27701	BASE BUFFER	БУФЕР НИЖНИЙ	1	277.10.001-02
805	D20BX-27402	DAMPER PLATE	БУФЕР РАДИАЛЬНЫЙ	46	274.10.002-04
806	DF35F-0070	MOUNTING CAP HEX. BOLT	БОЛТ ПОДВЕСКИ	8	M30X140 10.9
806-1	DF45F-0071	MOUNTING CAP HEX. BOLT	БОЛТ ПОДВЕСКИ	4	M30X90 10.9
807	DF06F-0040	MOUNTING SPRING WASHER	ШАЙБА ПОДВЕСКИ	12	M30T
808	DF35F-0090	MOUNTING CAP HEX. NUT	ГАЙКА ПОДВЕСКИ	8	M30 10.0
809	DF35F-0091	MOUNTING CAP HEX. NUT	ГАЙКА ПОДВЕСКИ САМОКОНТРЯ-ЩАЯСЯ	8	M30 10.0
810	D45BX-27705	FRONT DAMPER PLATE	БУФЕР ФРОНТАЛЬНЫЙ	1	277.10.005-01
811	D45BX-27718	HOLDER	ДЕРЖАТЕЛЬ БУФЕРА	1	277.10.118
812	D45BX-27720	SIDE COVER PLATE	КРЫШКА БОКОВАЯ КОРПУСА	1	277.04.520
813	DFX35-27708	FRONT COVER PLATE	КРЫШКА ПЕРЕДНЯЯ (ВЕРХНЯЯ)	1	277.31.008
814	DFX35-27709	FRONT COVER PLATE	КРЫШКА ПЕРЕДНЯЯ (НИЖНЯЯ)	1	277.10.009-01
815	D10BX-SWM12	SPRING WASHER	ШАЙБА КРЫШКИ	16	M12
816	D10BX-SBM12	SOCKET BOLT	ВИНТ КРЫШКИ	16	M12X25 8.8
817	DFX10-816	SOCKET BOLT	ВИНТ КРЕПЛЕНИЯ АВТОСМАЗКИ	2	M16X110
818	DFX10-818	SPRING WASHER	ШАЙБА КРЕПЛЕНИЯ АВТОСМАЗКИ	2	M16
819	DFX10-817	HEX. NUT	ГАЙКА КРЕПЛЕНИЯ АВТОСМАЗКИ	2	M16 10.0
820	DFX45-819	HOSE	РУКАВ ПОДАЧИ СМАЗКИ	1	РВД 06-2SN-BSP 1/4Г-00-0300ММ-BSP 1/4Г-45-(000)-400БАР
821	DFX10-820	AUTO GREASING DEVICE	СИСТЕМА АВТОСМАЗКИ	1	
822	DFX10-821	AUTO GREASING PLATE	ПЛАСТИНА АВТОСМАЗКИ	1	276.31.010-02

Delta FX-45S+

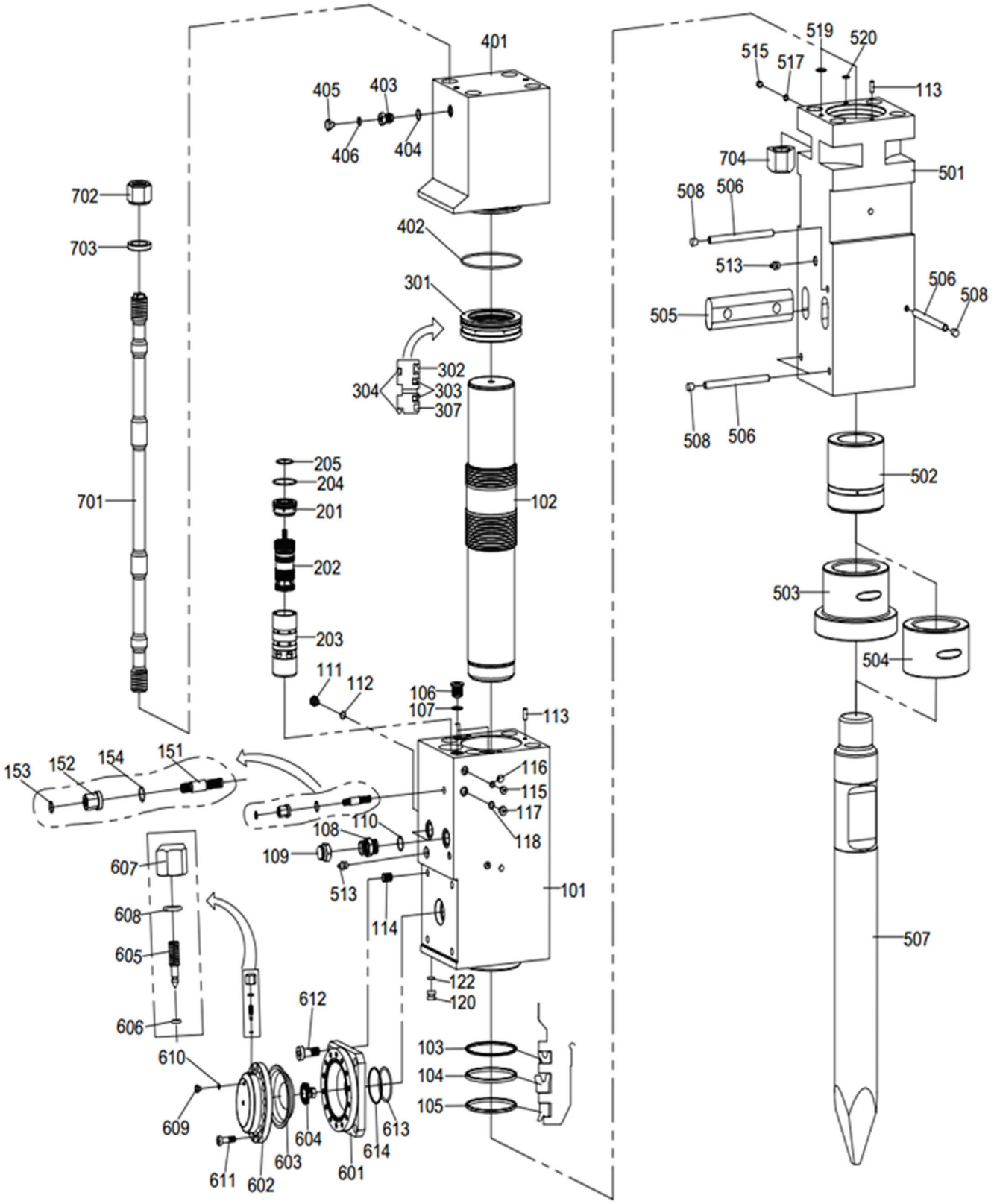
401
405
403
406
404
702
703
402
301
302
304
303
307
205
204
201
701
202
102
203
111
112
106
107
113
153
152
154
151
116
115
117
118
108
110
109
607
513
101
608
114
605
122
120
612
606
610
103
104
105
609
604
613
611
602
603
601
614
519
520
515
517
113
704
501
508
506
513
506
508
505
508
506
502
503
504
507

Delta FX-45S+

№	КАТ №	PART NAME	НАИМЕНОВАНИЕ	КОЛ-ВО	ПРИМЕЧАНИЯ
	FX45SP-A4500100	CYLINDER ASSEMBLY	ЦИЛИНДР В СБОРЕ		
	FX45SP-A4500101	CYLINDER	ЦИЛИНДР	1	
	FX45SP-A4500102	PISTON	БОЕК	1	
	FX45SP-B4500103	BUFFER RING	КОЛЬЦО	1	
	FX45SP-B4500104	U-PACKING	УПЛОТНЕНИЕ	1	
	FX45SP-B4500105	DUST SEAL	УПЛОТНЕНИЕ	1	
	FX45SP-A4500106	CYLINDER PLUG	ЗАГЛУШКА ЦИЛИНДРА	3	M36x3
	FX45SP-B4500107	CYLINDER PLUG O-RING	КОЛЬЦО	3	
	FX45SP-A4500108	IN/OUT ADAPTER	АДАПТЕР	2	G 1 1/4"
	FX45SP-A4500109	IN/OUT ADAPTER COVER	КРЫШКА	2	G 1 1/4"
	FX45SP-B4500110	IN/OUT ADAPTER O-RING	КОЛЬЦО	2	
	FX45SP-A4500111	E	КЛАПАН ВЫПУСКНОЙ	1	G 1/2"
	FX45SP-B4500112	EXHAUST VALVE O-RING	КОЛЬЦО	1	
	FX45SP-A4500113	GUIDE PIN	ШТИФТ	2	Ø12.5x30
	FX45SP-A4500114	BOLT	ВСТАВКА ПРУЖИННАЯ	4	
	FX45SP-A4500115	PLUG	ЗАГЛУШКА ЦИЛИНДРА	6	G 1/4"
	FX45SP-B4500116	O-RING	КОЛЬЦО	6	
	FX45SP-A4500117	PLUG	ЗАГЛУШКА ЦИЛИНДРА	1	G 3/8"
	FX45SP-B4500118	O-RING	КОЛЬЦО	1	
	FX45SP-A4500120	PLUG	ЗАГЛУШКА ЦИЛИНДРА	1	T/P Ø15xØ11x14
	FX45SP-B4500122	0-RING	КОЛЬЦО	1	
	FX45SP-A4500150	VALVE ADJUSTER ASSEMBLY	РЕГУЛЯТОР РАСПРЕДЕЛИТЕЛЯ В СБОРЕ		
	FX45SP-A4500151	FRONT VALVE	КЛАПАН РЕГУЛЯТОРА РАСПРЕДЕЛИ-ТЕЛЯ	1	M22xP1.5x96
	FX45SP-A4500152	FRONT VALVE NUT	ГАЙКА РЕГУЛЯТОРА РАСПРЕДЕЛИТЕЛЯ	1	M22xP1.5x33
	FX45SP-B4500153	FRONT VALVE O-RING	КОЛЬЦО	1	
	FX45SP-B4500154	FRONT VALVE O-RING	КОЛЬЦО	1	
	FX45SP-A4500200	VALVE ASSEMBLY	РАСПРЕДЕЛИТЕЛЬ В СБОРЕ		
	FX45SP-A4500201	VALVE COVER	КРЫШКА РАСПРЕДЕЛИТЕЛЯ	1	Ø85x38
	FX45SP-A4500202	VALVE	ЗОЛОТНИК РАСПРЕДЕЛИТЕЛЯ	1	Ø15xØ71xØ68x147
	FX45SP-A4500203	VALVE SLEEVE	ВТУЛКА РАСПРЕДЕЛИТЕЛЯ	1	Ø85x190
	FX45SP-A4500203	0-RING	КОЛЬЦО	1	
	FX45SP-B4500205	0-RING	КОЛЬЦО	1	
	FX45SP-A4500300	PISTON BUSH ASSEMBLY	БЛОК УПЛОТНЕНИЙ В СБОРЕ		
	FX45SP-A4500301	PISTON BUSH	БЛОК УПЛОТНЕНИЙ	1	Ø220x60
	FX45SP-B4500302	GAS SEAL	УПЛОТНЕНИЕ	1	
	FX45SP-B4500303	STEP SEAL	УПЛОТНЕНИЕ	2	
	FX45SP-B4500304	0-RING	КОЛЬЦО	2	
	FX45SP-B4500307	BUFFER RING	КОЛЬЦО	1	
	FX45SP-A4500400	BACK HEAD ASSEMBLY	КРЫШКА БЛОКА В СБОРЕ		
	FX45SP-A4500401	BACK HEAD	КРЫШКА БЛОКА	1	298x382x380
	FX45SP-B4500402	0-RING	КОЛЬЦО	1	
	FX45SP-A4500403	GAS CHARGING VALVE	КЛАПАН ЗАПРАВОЧНЫЙ	1	G 1/2"
	FX45SP-B4500404	0-RING	КОЛЬЦО	1	
	FX45SP-A4500405	GAS CHARGING VALVE COVER	КРЫШКА КЛАПАНА ЗАПРАВОЧНОГО	1	M10xP1.0
	FX45SP-B4500406	0-RING	КОЛЬЦО	1	
	FX45SP-A4500500	FRONT HEAD ASSEMBLY	БУКСА В СБОРЕ		
	FX45SP-A4500501	FRONT HEAD	БУКСА	1	298x328x839
	FX45SP-A4500502	THRUST BUSH	ВТУЛКА ВЕРХНЯЯ ИНСТРУМЕНТА	1	Ø165xØ202x212
	FX45SP-A4500503	CHISEL BUSH	ВТУЛКА НИЖНЯЯ ИНСТРУМЕНТА	1	Ø165xØ238x200
	FX45SP-A4500504	(SILENCED CHISEL BUSH)	ВТУЛКА НИЖНЯЯ ИНСТРУМЕНТА ДЛЯ ЗАКРЫТОГО КОРПУСА		Ø165xØ238x140

Delta FX-45S+

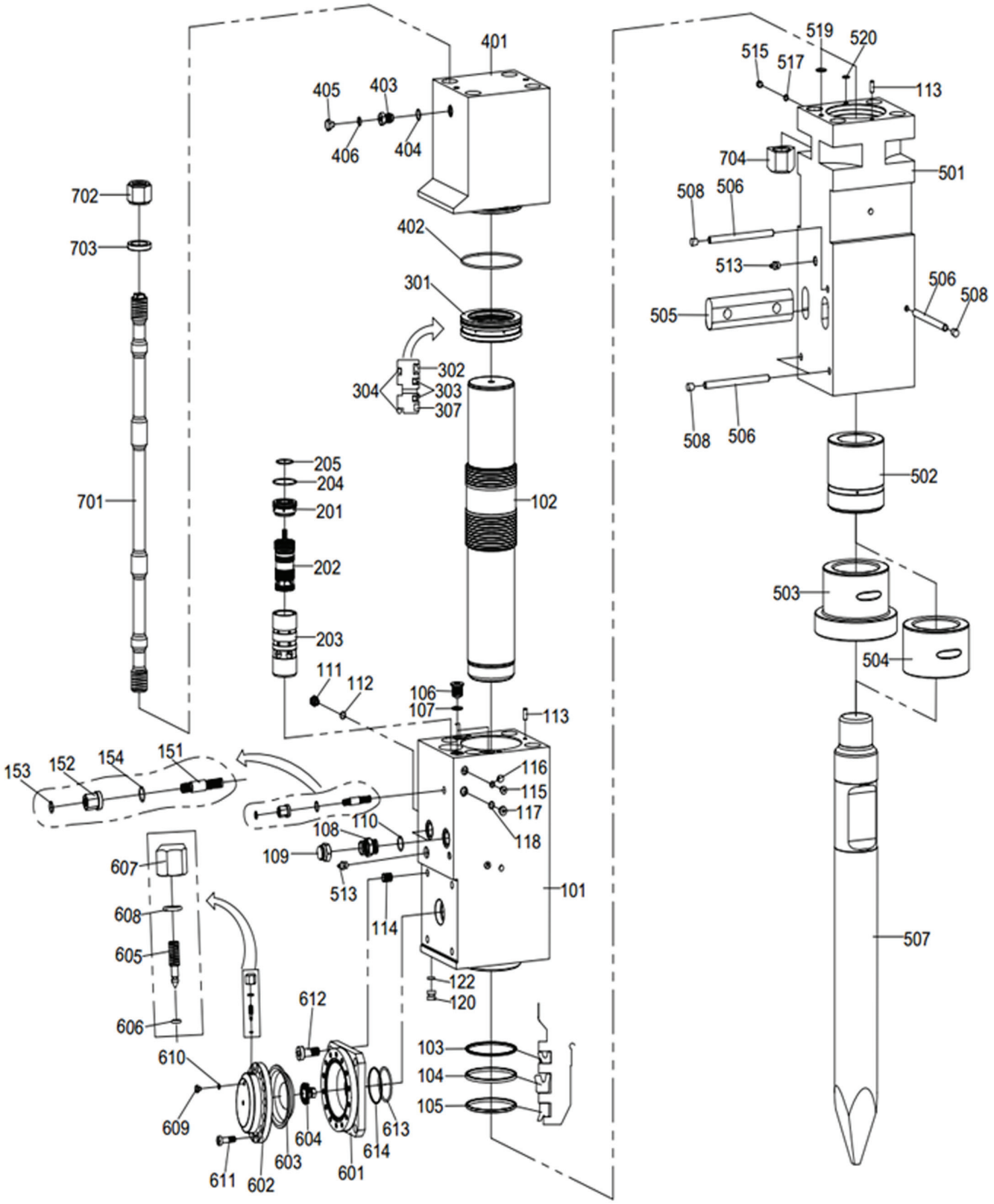
401
405
403
406
404
702
703
402
301
302
304
303
307
205
204
201
701
202
102
203
111
112
106
107
113
153
152
154
151
116
115
117
118
108
110
109
607
513
101
608
114
605
122
120
612
606
610
103
104
105
609
604
613
611
602
603
601
614
519
520
515
517
113
704
501
508
506
513
506
508
505
508
506
502
503
504
507

Delta FX-45S+

№	КАТ №	PART NAME	НАИМЕНОВАНИЕ	КОЛ-ВО	ПРИМЕЧАНИЯ
	FX45SP-A4500505	CHISEL PIN	ПАЛЕЦ ИНСТРУМЕНТА	2	97x52x326
	FX45SP-A4500506	BUSHING PIN	ПАЛЕЦ ВТУЛКИ	1	Ø20X255
	FX45SP-A4500507-P	MOIL POINT	ПИКА	2	Ø165x1450
	FX45SP-A4500507-FX	CHISEL POINT	КЛИН	2	Ø165x1450
	FX45SP-A4500508	RUBBER PLUG	ЗАГЛУШКА ПАЛЬЦА ВТУЛКИ	4	Ø20X21
	FX45SP-A4500513	GREASE NIPPLE	ПРЕСС-МАСЛЕНКА	1	G 1/4'
	FX45SP-A4500515	PROCESS PLUG	ЗАГЛУШКА БУКСЫ	1	M12X1.75X10
	FX45SP-B4500517	O-RING	КОЛЬЦО	1	
	FX45SP-B4500519	O-RING	КОЛЬЦО	1	
	FX45SP-B4500520	O-RING	КОЛЬЦО	1	
	FX45SP-A4500600	ACCUMULATOR ASSEMBLY	АККУМУЛЯТОР В СБОРЕ		
	FX45SP-A4500601	ACCUMULATOR BOTTOM	КОРПУС АККУМУЛЯТОРА	1	257x257x79
	FX45SP-A4500602	ACCUMULATOR COVER	КРЫШКА АККУМУЛЯТОРА	1	Ø253x74
	FX45SP-A4500603	DIAPHRAGM	ДИАФРАГМА	1	
	FX45SP-A4500604	INNER VALVE ASSEMBLY	ДИФФУЗОР	1	
	FX45SP-A4500605	GAS CHARGING ADJUSTER	ИГЛА ЗАПОРНАЯ АККУМУЛЯТОРА	1	
	FX45SP-B4500606	GAS CHARGING O-RING	КОЛЬЦО	1	
	FX45SP-A4500607	GAS CHARGING CAP	КРЫШКА ИГЛЫ ЗАПОРНОЙ	1	
	FX45SP-B4500608	GAS CHARGING CAP O-RING	КОЛЬЦО	1	
	FX45SP-A4500609	ACC'COVER CAP	ЗАГЛУШКА АККУМУЛЯТОРА	1	
	FX45SP-B4500610	ACC'COVER CAP O-RING	КОЛЬЦО	1	
	FX45SP-A4500611	INNER COVER HEX.SOCKET BOLT	ВИНТ КРЫШКИ АККУМУЛЯТОРА	14	
	FX45SP-A4500612	INNER BOTTOM HEX.SOCKET BOLT	ВИНТ КОПРУСА АККУМУЛЯТОРА	4	
	FX45SP-B4500613	0-RING	КОЛЬЦО	1	
	FX45SP-B4500614	WHITE RING	КОЛЬЦО	1	
	FX45SP-A4500700	THROUGH BOLT ASSEMBLY	ШПИЛЬКА СТЯЖНАЯ В СБОРЕ		
	FX45SP-A4500701	THROUGH BOLT	ШПИЛЬКА СТЯЖНАЯ	4	
	FX45SP-A4500702	SCREW NUT(UPPER)	ГАЙКА ВЕРХНЯЯ ШПИЛЬКИ СТЯЖНОЙ	4	
	FX45SP-A4500703	WASHER	ШАЙБА ШПИЛЬКИ СТЯЖНОЙ	4	
	FX45SP-A4500704	SCREW NUT(LOWER)	ГАЙКА НИЖНЯЯ ШПИЛЬКИ СТЯЖНОЙ	4	

Delta FX-45S+

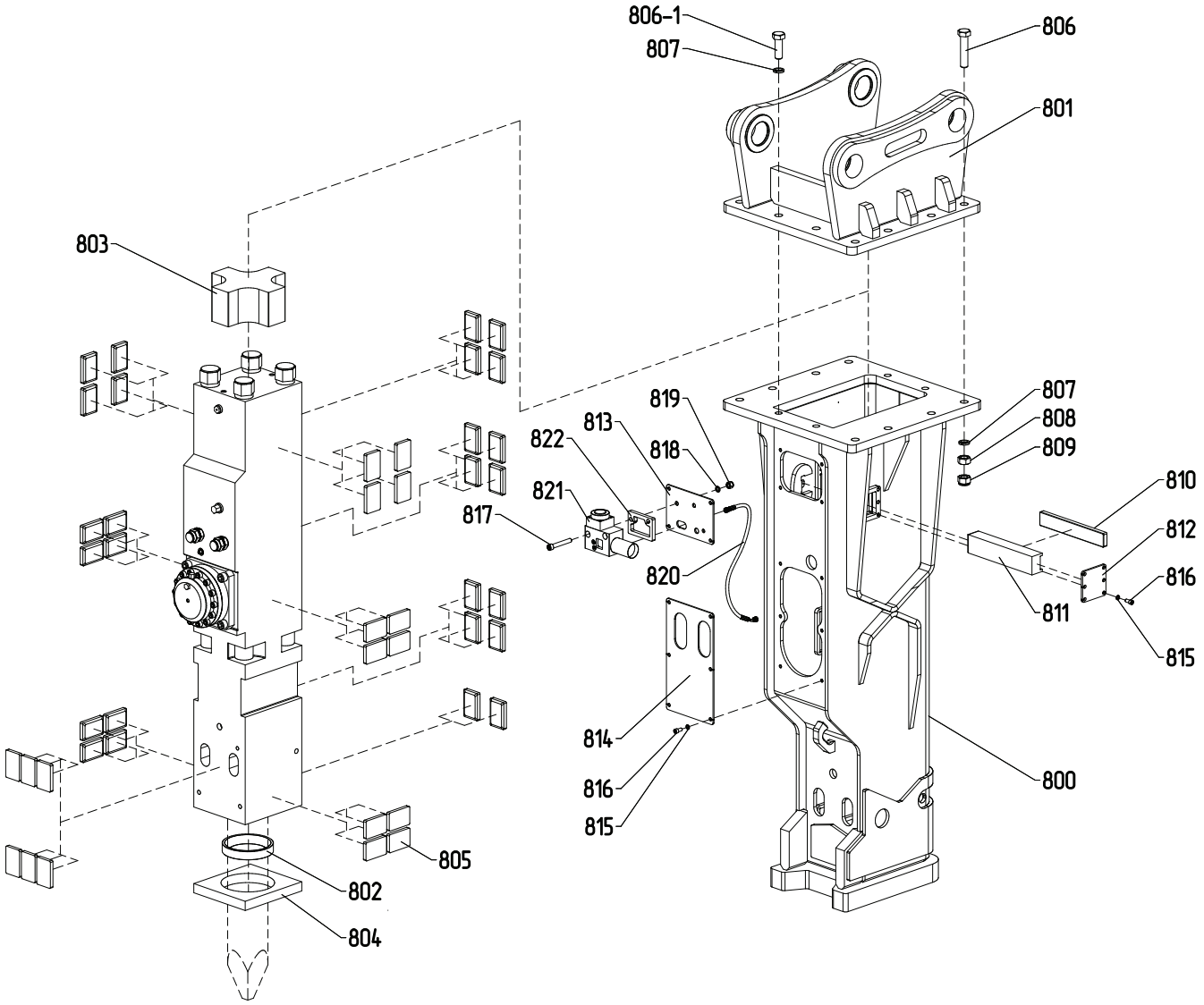
806-1
807
806
801
803
807
808
809
819
813
822
818
821
817
820
810
812
816
811
815
814
816
815
800
805
802
804

Delta FX-45S+

№	КАТ №	PART NAME	НАИМЕНОВАНИЕ	КОЛ-ВО	ПРИМЕЧАНИЯ
800	FX45SP-27710	BRACKET ASSEMBLY	КОРПУС ГИДРОМОЛОТА	1	277.41.100-01
801	DF45F-0060	MOUNTING CAP	ПОДВЕСКА НА ЭКСКАВАТОР	1	
802	FX45SP-170	SEAL	УПЛОТНЕНИЕ ИНСТРУМЕНТА	1	
803	D45BX-27704	TOP BUFFER	БУФЕР ВЕРХНИЙ	1	277.10.004-01
804	FX45SP-27701	BASE BUFFER	БУФЕР НИЖНИЙ	1	277.41.001
805	D20BX-27402	DAMPER PLATE	БУФЕР РАДИАЛЬНЫЙ	44	274.10.002-04
806	DF35F-0070	MOUNTING CAP HEX. BOLT	БОЛТ ПОДВЕСКИ	8	M30x140 10.9
806-1	DF45F-0071	MOUNTING CAP HEX. BOLT	БОЛТ ПОДВЕСКИ	4	M30x90 10.9
807	DF06F-0040	MOUNTING SPRING WASHER	ШАЙБА ПОДВЕСКИ	12	M30T
808	DF35F-0090	MOUNTING CAP HEX. NUT	ГАЙКА ПОДВЕСКИ	8	M30 10.0
809	DF35F-0091	MOUNTING CAP HEX. NUT	ГАЙКА ПОДВЕСКИ САМОКОНТРЯ-ЩАЯСЯ	8	M30 10.0
810	FX45SP-27705	FRONT DAMPER PLATE	БУФЕР ФРОНТАЛЬНЫЙ	1	277.41.005
811	FX45SP-27718	HOLDER	ДЕРЖАТЕЛЬ БУФЕРА	1	277.41.118
812	D45BX-27720	SIDE COVER PLATE	КРЫШКА БОКОВАЯ КОРПУСА	1	277.04.520
813	DFX35-27609	FRONT COVER PLATE	КРЫШКА ПЕРЕДНЯЯ (ВЕРХНЯЯ)	1	276.31.009
814	FX45SP-27708	FRONT COVER PLATE	КРЫШКА ПЕРЕДНЯЯ (НИЖНЯЯ)	1	277.41.008
815	D10BX-SWM12	SPRING WASHER	ШАЙБА КРЫШКИ	16	M12
816	D10BX-SBM12	SOCKET BOLT	ВИНТ КРЫШКИ	16	M12x25 8.8
817	DFX10-816	SOCKET BOLT	ВИНТ КРЕПЛЕНИЯ АВТОСМАЗКИ	2	M16x110 10.9
818	DFX10-818	SPRING WASHER	ШАЙБА КРЕПЛЕНИЯ АВТОСМАЗКИ	2	M16
819	DFX10-817	HEX. NUT	ГАЙКА КРЕПЛЕНИЯ АВТОСМАЗКИ	2	M16 10.0
820	FX45SP-819	HOSE	РУКАВ ПОДАЧИ СМАЗКИ	1	РВД-06-2SN-2BSP(г)1/4-0/45-(0)-700 (400бар)
821	DFX10-820	AUTO GREASING DEVICE	СИСТЕМА АВТОСМАЗКИ	1	
822	DFX10-821	AUTO GREASING PLATE	ПЛАСТИНА АВТОСМАЗКИ	1	276.31.010-02

Delta FX-50S

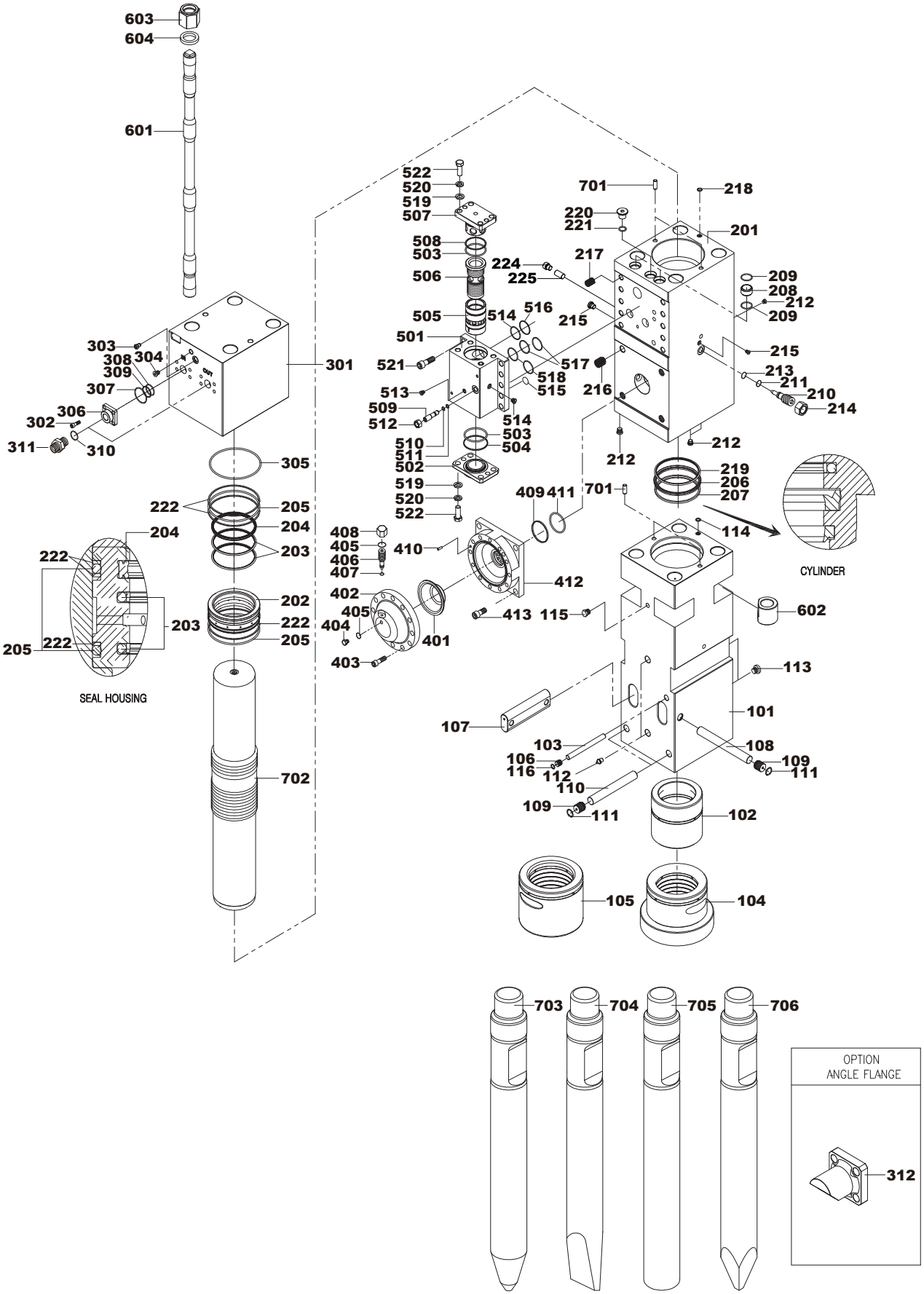
603
604
601
522
520
519
507
508
503
506
505
501
521
513
509
512
510
511
502
519
520
522
514
516
517
518
515
514
503
504
701
218
220
221
201
217
224
225
209
208
212
209
215
215
213
211
210
214
216
212
212
219
206
207
701
409
411
114
408
405
406
407
410
412
402
405
404
401
403
413
115
602
113
101
107
103
106
116
112
110
108
109
111
109
111
102
105
104
303
308
304
309
307
306
302
311
310
301
305
222
205
204
203
204
222
203
202
222
205
205
222
702
SEAL HOUSING
CYLINDER
703
704
705
706
OPTION
ANGLE FLANGE
312

Delta FX-50S

№	КАТ №	PART NAME	НАИМЕНОВАНИЕ	КОЛ-ВО	ПРИМЕЧАНИЯ
	DFX50-A5006420	FRONT HEAD SUB ASS'Y	БУКСА В СБОРЕ	1	
101	DFX50-A5006340	FRONT HEAD	БУКСА	1	
102	DFX50-A5006030	UPPER BUSHING	ВТУЛКА ВЕРХНЯЯ	1	
103	DFX50-A5006400	UPPER BUSHING PIN	СТОПОР ВЕРХНЕЙ ВТУЛКИ	1	
105	DFX50-A5006390	TOOL BUSH(BOX)	ВТУЛКА НИЖНЯЯ	1	OPTION
106	DFX50-B1806580	RUBBER PLUG	ЗАГЛУШКА РЕЗИНОВАЯ	1	
107	DFX50-A5006040	TOOL PIN	ПАЛЕЦ ИНСТРУМЕНТА	2	
108	DFX50-A5006060	STOP PIN	СТОПОР ПАЛЬЦА ИНСТРУМЕНТА	1	
109	DFX50-B3006580	RUBBER PLUG	ЗАГЛУШКА РЕЗИНОВАЯ	3	
110	DFX50-A5006050	BUSHING PIN	СТОПОР НИЖНЕЙ ВТУЛКИ	2	
111	DFX50-B3006570	SNAP RING	КОЛЬЦО СТОПОРНОЕ	3	
112	DFX50-B4006560	GREASE NIPPLE	ПРЕСС-МАСЛЕНКА	2	
113	DFX50-B4006450	SOCKET PLUG	ЗАГЛУШКА	2	
114	DFX50-B1807310	O-RING	КОЛЬЦО	1	
115	DFX50-B4006530	SOCKET PLUG	ЗАГЛУШКА	1	
116	DFX50-B1806570	SNAP RING	КОЛЬЦО СТОПОРНОЕ	1	
	DFX50-A510602B	CYLINDER SUB ASS'Y	ЦИЛИНДР В СБОРЕ	1	
201	DFX50-A5106750	CYLINDER	ЦИЛИНДР	1	
202	DFX50-A5106250	SEAL HOUSING	БЛОК УПЛОТНЕНИЙ	1	
203	DFX50-A5007150	STEP SEAL	УПЛОТНЕНИЕ	2	
204	DFX50-A5007160	GAS SEAL	УПЛОТНЕНИЕ	1	
205	DFX50-A5007090	O-RING	КОЛЬЦО	2	
206	DFX50-A5007060	SEAL	УПЛОТНЕНИЕ	1	
207	DFX50-A5007050	SEAL	УПЛОТНЕНИЕ	1	
208	DFX50-A5006320	CONNECTION BUSH	ВТЛКА	2	
209	DFX50-A5007220	QUAD-RING	КОЛЬЦО	4	
210	DFX50-A3006330	ADJUST BOLT	ВИНТ РЕГУЛИРОВОЧНЫЙ	1	
211	DFX50-A3007180	BACK-UP RING	КОЛЬЦО	1	
212	DFX50-B4006910	SOCKET PLUG	ЗАГЛУШКА	4	
213	DFX50-A3007170	O-RING	КОЛЬЦО	1	
214	DFX50-A3006320	ADJUST NUT	ГАЙКА ВИНТА РЕГУЛИРОВОЧНОГО	1	
215	DFX50-B4006450	SOCKET PLUG	ЗАГЛУШКА	2	
216	DFX50-A5006380	HELICOIL	ВСТАВКА ПРУЖИННАЯ	4	
217	DFX50-A5006370	HELICOIL	ВСТАВКА ПРУЖИННАЯ	10	
218	DFX50-B1807310	O-RING	КОЛЬЦО	1	
219	DFX50-A5007170	STEP SEAL	УПЛОТНЕНИЕ	1	
220	DFX50-A5006460	SOCKET PLUG	ЗАГЛУШКА	1	
221	DFX50-A3206550	O-RING	КОЛЬЦО	1	
222	DFX50-A5007190	BACK-UP RING	КОЛЬЦО	3	
224	DFX50-A1206780	METRIC HOLLOW HEX PLUG	ЗАГЛУШКА	1	
225	DFX50-A1206770	ASO PIN	ПАЛЕЦ	1	OPTION
	DFX50-A5006440	BACK HEAD SUB ASS'Y	КРЫШКА В СБОРЕ	1	
301	DFX50-A5006580	BACK HEAD	КРЫШКА	1	
302	DFX50-SB142040	SOCKET BOLT	ВИНТ ФЛАНЦА	8	
303	DFX50-A3006590	GAS CHARGING V/V ASS'Y	ЗАГЛУШКА	1	
304	DFX50-B4006910	SOCKET PLUG	ЗАГЛУШКА	1	
305	DFX50-A5007090	O-RING	КОЛЬЦО	1	
306	DFX50-A5106370	FLANGE	ФЛАНЕЦ	2	
307	DFX50-B4007220	O-RING	КОЛЬЦО	2	
308	DFX50-B2507190	O-RING	КОЛЬЦО	2	
309	DFX50-A5107010	BACK UP RING	КОЛЬЦО	2	

Delta FX-50S

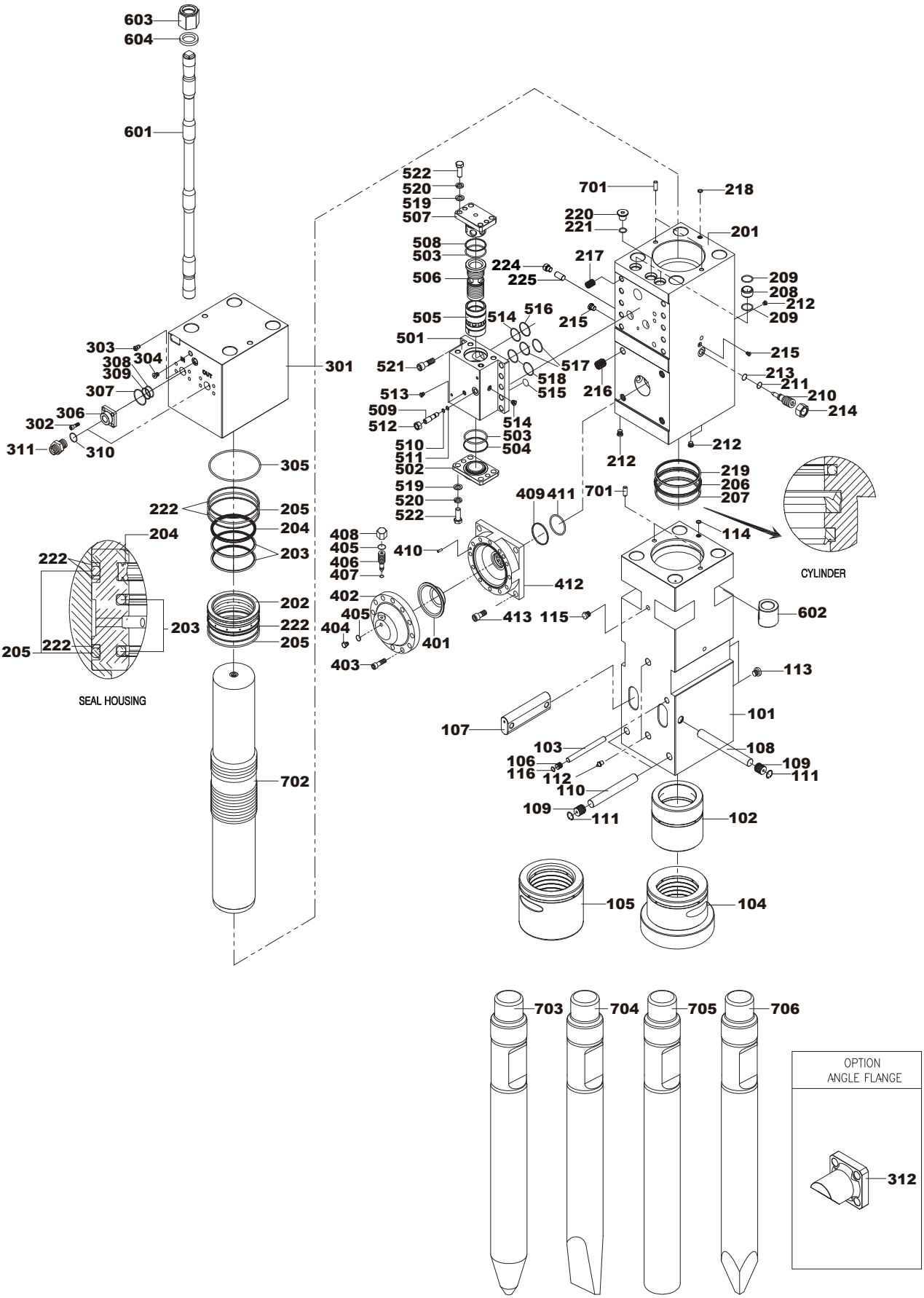
603
604
601
522
520
519
507
508
503
506
505
501
521
513
509
512
510
511
502
519
520
522
514
516
515
517
518
514
503
504
701
218
220
221
201
217
224
225
209
208
212
209
215
213
211
210
214
216
212
212
219
206
207
701
409
411
114
CYLINDER
408
405
406
407
410
412
402
405
404
403
401
413
115
602
113
101
107
103
106
116
112
110
108
109
111
109
111
102
105
104
303
308
304
309
307
306
302
311
310
301
305
222
205
204
203
204
222
203
202
222
205
205
222
SEAL HOUSING
702
703
704
705
706
OPTION
ANGLE FLANGE
312

Delta FX-50S

№	КАТ №	PART NAME	НАИМЕНОВАНИЕ	КОЛ-ВО	ПРИМЕЧАНИЯ
310	DFX50-A3206550	O-RING	КОЛЬЦО	2	
311	DFX50-A3206320	ADAPTER	АДАПТЕР	2	
312	DFX50-A5106140	ANGLE FLANGE	ФЛАНЕЦ УГЛОВОЙ	2	OPTION
	DFX50-A5006170	ACCUMULATOR SUB ASS'Y	АККУМУЛЯТОР В СБОРЕ	1	
401	DFX50-A5006200	MEMBRANE	ДИАФРАГМА	1	
402	DFX50-A5006180	ACCUMULATOR COVER	КРЫШКА АККУМУЛЯТОРА	1	
403	DFX50-SB201560	SOCKET BOLT	ВИНТ КРЫШКИ АККУМУЛЯТОРА	12	
404	DFX50-A2006510	PLUG	ЗАГЛУШКА	1	
405	DFX50-B1807310	O-RING(1BP14)	КОЛЬЦО	2	
406	DFX50-A3006350	GAS CHARGING BOLT	ИГЛА ЗАПОРНАЯ	1	
407	DFX50-A3007190	O-RING(1BP5)	КОЛЬЦО	1	
408	DFX50-A3006360	GAS CHARGING CAP	КРЫШКА ИГЛЫ ЗАПОРНОЙ	1	
409	DFX50-A5007110	BACKUP RING(110X113.8X4.6)	КОЛЬЦО	1	
410	DFX50-B4006370	GUIDE PIN	ШТИФТ НАПРАВЛЯЮЩИЙ	1	
411	DFX50-A5007070	O-RING(P100)	КОЛЬЦО	1	
412	DFX50-A5006570	ACCUMULATOR BOTTOM	КОРПУС АККУМУЛЯТОРА	1	
413	DFX50-SB303580	SOCKET BOLT	ВИНТ КОРПУСА АККУМУЛЯТОРА	4	
	DFX50-A5006210	VALVE BLOCK SUB ASS'Y	РАСПРЕДЕЛИТЕЛЬ В СБОРЕ	1	
501	DFX50-A5006220	VALVE BLOCK	КОРПУС РАСПРЕДЕЛИТЕЛЯ	1	
502	DFX50-A5006260	V/V BLOCK LOWER COVER	КРЫШКА РАСПРЕДЕЛИТЕЛЯ НИЖНЯЯ	1	
503	DFX50-A5007210	QUAD-RING	КОЛЬЦО	2	
504	DFX50-A5007130	BACKUP RING(85X88.8X4.6)	КОЛЬЦО	1	
505	DFX50-A5006250	OPER. V/V SPOOL	ВТУЛКА РАСПРЕДЕЛИТЕЛЯ	1	
506	DFX50-A5006240	OPER. V/V SPOOL GUIDE	ЗОЛОТНИК РАСПРЕДЕЛИТЕЛЯ	1	
507	DFX50-A5006230	V/V BLOCK UPPER COVER	КРЫШКА РАСПРЕДЕЛИТЕЛЯ ВЕРХНЯЯ	1	
508	DFX50-A5007140	BACK-UP RING(75X85X1.9)	КОЛЬЦО	1	
510	DFX50-A3007160	BACK-UP RING	КОЛЬЦО	1	
511	DFX50-B1807310	O-RING(1BP14)	КОЛЬЦО	1	
513	DFX50-B4006450	SOCKET PLUG(PF1/4")	ЗАГЛУШКА	1	
514	DFX50-B4006910	SOCKET PLUG(PF3/8")	ЗАГЛУШКА	1	
515	DFX50-A2007110	O-RING(1BG30)	КОЛЬЦО	1	
516	DFX50-A5007100	BACK-UP RING(65X67.4X2.4)	КОЛЬЦО	1	
517	DFX50-B4007200	O-RING(1BG60)	КОЛЬЦО	3	
518	DFX50-B2507200	O-RING(G50)	КОЛЬЦО	2	
519	DFX50-SW240000	SPRING WASHER	ШАЙБА	8	
520	DFX50-PW240000	PLAIN WASHER	КОЛЬЦО	8	
521	DFX50-SB243080	SOCKET BOLT	ВИНТ КОРПУСА РАСПРЕДЕЛИТЕЛЯ	10	
522	DFX50-HB242080	HEX. BOLT	ВИНТ КРЫШКИ РАСПРЕДЕЛИТЕЛЯ	8	
523	DFX50-A5106690	PLUG PORT	ВИНТ РЕГУЛИРОВОЧНЫЙ	1	
	DFX50-A5006110K	SIDE ROD SUB ASS'Y	ШПИЛЬКА СТЯЖНАЯ В СБОРЕ	4	
601	DFX50-A5006110	SIDE ROD	ШПИЛЬКА СТЯЖНАЯ	4	
602	DFX50-A5006120	SIDE ROD LOWER NUT	ГАЙКА СТЯЖНОЙ ШПИЛЬКИ НИЖНЯЯ	4	
603	DFX50-A5006130	SIDE ROD UPPER NUT	ГАЙКА СТЯЖНОЙ ШПИЛЬКИ ВЕРХНЯЯ	4	
604	DFX50-A5006140	SIDE ROD WASHER	ШАЙБА СТЯЖНОЙ ШПИЛЬКИ	4	
701	DFX50-B4006310	GUIDE PIN	ШТИФТ НАПРАВЛЯЮЩИЙ	4	
702	DFX50-A5106430	PISTON	БОЕК	1	
703	DFX50-A5106320	TOOL-CONE	ПИКА КОНИЧЕСКАЯ	1	OPTION
704	DFX50-A5106340	TOOL-CHISEL	КЛИН	1	OPTION
705	DFX50-A5106330	TOOL-MOIL	ПИКА 4Х ГРАННАЯ	1	OPTION
706	DFX50-A5106350	TOOL-BLUNT	ПИКА ТУПАЯ	1	OPTION
	DFX50-A5107600	SEAL KIT	НАБОР УПЛОТНЕНИЙ		

Delta FX-50S

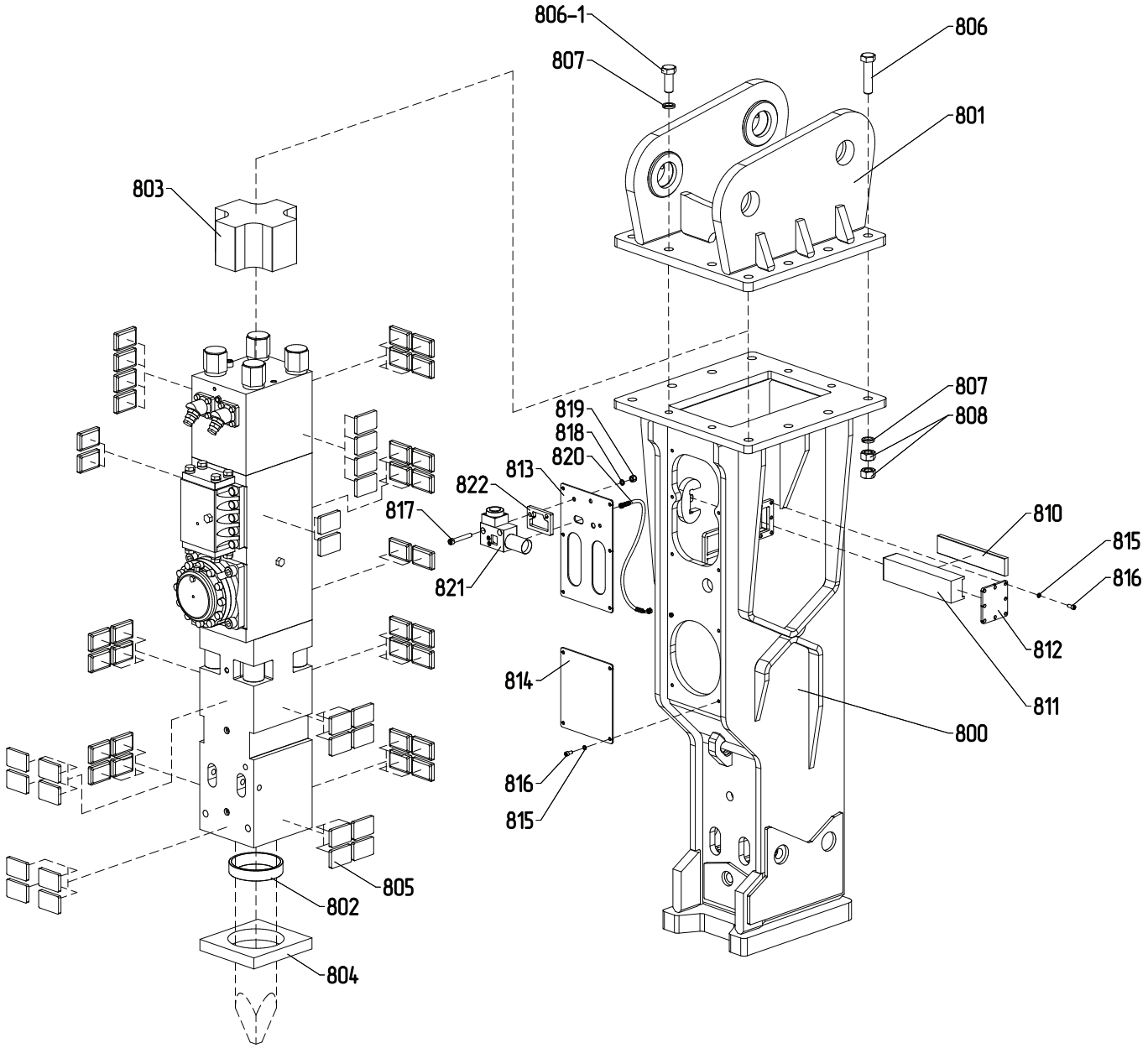
806-1
806
807
801
803
807
808
819
818
820
813
822
817
821
810
815
816
812
811
814
800
816
815
805
802
804

Delta FX-50S

№	КАТ №	PART NAME	НАИМЕНОВАНИЕ	КОЛ-ВО	ПРИМЕЧАНИЯ
800	DFX50-27831	BRACKET ASSEMBLY	КОРПУС ГИДРОМОЛОТА	1	278.31.100
801	DF45F-0060	MOUNTING CAP	ПОДВЕСКА НА ЭКСКАВАТОР	1	
802	DFX50-180	SEAL	УПЛОТНЕНИЕ ИНСТРУМЕНТА	1	
803	DFX50-27804	TOP BUFFER	БУФЕР ВЕРХНИЙ	1	278.10.004-01
804	DFX50-27801	BASE BUFFER	БУФЕР НИЖНИЙ	1	278.31.001
805	D20BX-27402	DAMPER PLATE	БУФЕР РАДИАЛЬНЫЙ	54	274.10.002-04
806	DFX50-0070	MOUNTING CAP HEX. BOLT	БОЛТ ПОДВЕСКИ	8	M36x150 10.9
806-1	DFX50-0071	MOUNTING CAP HEX. BOLT	БОЛТ ПОДВЕСКИ	4	M36x90 10.9
807	DFX50-0040	MOUNTING SPRING WASHER	ШАЙБА ПОДВЕСКИ	12	M36T
808	DFX50-0090	MOUNTING CAP HEX. NUT	ГАЙКА ПОДВЕСКИ	16	M36 10.0
810	DFX50-27805	FRONT DAMPER PLATE	БУФЕР ФРОНТАЛЬНЫЙ	1	278.31.005
811	DFX50-27816	HOLDER	ДЕРЖАТЕЛЬ БУФЕРА	1	278.31.116
812	DFX50-27819	SIDE COVER PLATE	КРЫШКА БОКОВАЯ КОРПУСА	1	278.10.219
813	DFX50-27808	FRONT COVER PLATE	КРЫШКА ПЕРЕДНЯЯ (ВЕРХНЯЯ)	1	278.31.008-02
814	DFX50-27809	FRONT COVER PLATE	КРЫШКА ПЕРЕДНЯЯ (НИЖНЯЯ)	1	278.10.009
815	D10BX-SWM12	SPRING WASHER	ШАЙБА КРЫШКИ	18	M12
816	D10BX-SBM12	SOCKET BOLT	ВИНТ КРЫШКИ	18	M12x25 8.8
817	DFX10-816	SOCKET BOLT	ВИНТ КРЕПЛЕНИЯ АВТОСМАЗКИ	2	M16x110
818	DFX10-818	SPRING WASHER	ШАЙБА КРЕПЛЕНИЯ АВТОСМАЗКИ	2	M16
819	DFX10-817	HEX. NUT	ГАЙКА КРЕПЛЕНИЯ АВТОСМАЗКИ	2	M16 10.0
820	DFX45-819	HOSE	РУКАВ ПОДАЧИ СМАЗКИ	1	РВД 06-2SN-BSP 1/4г-00-0300мм-BSP 1/4г-45-(000)-400бар
821	DFX10-820	AUTO GREASING DEVICE	СИСТЕМА АВТОСМАЗКИ	1	
822	DFX10-821	AUTO GREASING PLATE	ПЛАСТИНА АВТОСМАЗКИ	1	276.31.010-02

Delta FX-60S

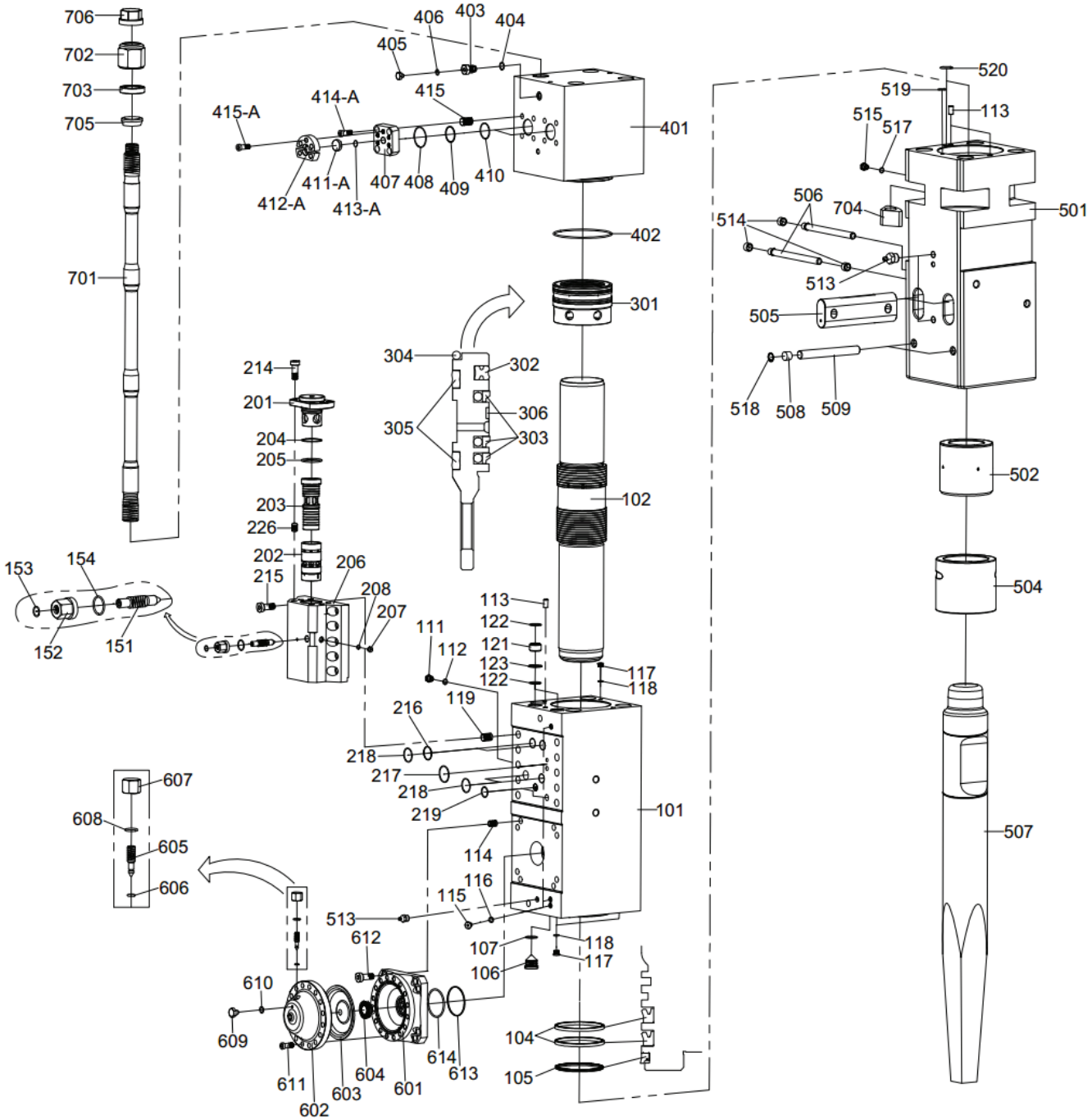
706
702
703
705
701
406
403
404
405
415
414-A
415-A
401
411-A
407
408
409
410
412-A
413-A
402
301
304
302
306
305
303
214
201
204
205
203
226
202
206
215
208
207
153
154
152
151
102
113
122
121
123
122
111
112
119
117
118
216
218
217
218
219
101
607
608
605
606
114
116
115
513
612
107
118
117
106
610
609
611
602
603
604
601
614
613
104
105
520
519
113
515
517
506
704
501
514
513
505
518
508
509
502
504
507

Delta FX-60S

№	КАТ №	PART NAME	НАИМЕНОВАНИЕ	КОЛ-ВО	ПРИМЕЧАНИЯ
100	DFX60S-A6000100	CYLINDER ASSEMBLY	ЦИЛИНДР В СБОРЕ		
101	DFX60S-A6000101	CYLINDER	ЦИЛИНДР	1	380x420x935
102	DFX60S-A6000102	PISTON	БОЕК	1	Ø190xØ208xØ185x1210
104	DFX60S-B6000104	U-PACKING	КОЛЬЦО	2	ISI 190x210x12
105	DFX60S-B6000105	DUST SEAL	УПЛОТНЕНИЕ	1	DSI 190x203x7x9.5
106	DFX60S-A6000106	PLUG	ЗАГЛУШКА ЦИЛИНДРА	1	G 1 1/2"
107	DFX60S-B6000107	O-RING	КОЛЬЦО	1	1BP-44
111	DFX60S-A6000111	EXHAUST VALVE	КЛАПАН ВЫПУСКНОЙ	1	G 1/2"
112	DFX60S-B6000112	O-RING	КОЛЬЦО	1	1BP-18
113	DFX60S-A6000113	GUIDE PIN	ШТИФТ	3	Ø18x40
114	DFX60S-A6000114	BOLT	ВСТАВКА ПРУЖИННАЯ	8	ST24x3x10
115	DFX60S-A6000115	PLUG	ЗАГЛУШКА ЦИЛИНДРА	6	G 1/4"
116	DFX60S-B6000116	O-RING	КОЛЬЦО	6	1BP-11
117	DFX60S-A6000117	PLUG	ЗАГЛУШКА ЦИЛИНДРА	4	M18x1.5
118	DFX60S-B6000118	O-RING	КОЛЬЦО	4	1BP-16
119	DFX60S-A6000119	BOLT	ВСТАВКА ПРУЖИННАЯ	10	ST30x2x16
121	DFX60S-B6000121	WHITE UNION	КОЛЬЦО	2	T/BØ50xØ44xØ38x30
122	DFX60S-B6000122	O-RING	КОЛЬЦО	4	1BP-44
123	DFX60S-B6000123	D-RING	КОЛЬЦО	2	Ø52xØ58x3
145	DFX60S-A6000145	Seal Kit	КОМПЛЕКТ УПЛОТНЕНИЙ	1	
150	DFX60S-A6000150	VALVE ADJUSTER ASSEMBLY	РЕГУЛЯТОР РАСПРЕДЕЛИТЕЛЯ В СБОРЕ		
151	DFX60S-A6000151	VALVE	КЛАПАН РЕГУЛЯТОРА РАСПРЕДЕ-ЛИТЕЛЯ	1	M27x2x120
152	DFX60S-A6000152	VALVE NUT	ГАЙКА РЕГУЛЯТОРА РАСПРЕДЕ-ЛИТЕЛЯ	1	M27x2x46
153	DFX60S-B6000153	O-RING	КОЛЬЦО	1	1BP-21
154	DFX60S-B6000154	O-RING	КОЛЬЦО	1	1BP-40
200	DFX60S-A6000200	VALVE ASSEMBLY	РАСПРЕДЕЛИТЕЛЬ В СБОРЕ		
201	DFX60S-A6000201	VALVE COVER	КРЫШКА РАСПРЕДЕЛИТЕЛЯ	1	Ø95xØ236xØ105xØ95X135
202	DFX60S-A6000202	VALVE	ВТУЛКА РАСПРЕДЕЛИТЕЛЯ	1	Ø86.2xØ84xØ71.3xØ70x152
203	DFX60S-A6000203	VALVE SLEEVE	ЗОЛОТНИК РАСПРЕДЕЛИТЕЛЯ	1	Ø86.2xØ70xØ55xØ45x209
204	DFX60S-B6000204	WHITE RING	КОЛЬЦО	1	T3P-95
205	DFX60S-B6000205	O-RING	КОЛЬЦО	1	1BP-95
206	DFX60S-A6000206	VALVE BOTTOM	КОРПУС РАСПРЕДЕЛИТЕЛЯ	1	340X325X237X160
207	DFX60S-A6000207	PLUG	ЗАГЛУШКА РАСПРЕДЕЛИТЕЛЯ	1	G 1/2"
208	DFX60S-B6000208	0-RING	КОЛЬЦО	1	1BP-18
214	DFX60S-A6000214	VALVE COVER BOLT	ВИНТ КРЫШКИ РАСПРЕДЕЛИТЕ-ЛЯ	6	M30x3.5x70
215	DFX60S-A6000215	VALVE BOTTOM BOLT	ВИНТ КОРПУСА РАСПРЕДЕЛИ-ТЕЛЯ	10	M30x2x70
216	DFX60S-B6000216	WHITE RING	КОЛЬЦО	2	4BG-55
217	DFX60S-B6000217	O-RING	КОЛЬЦО	1	1BG-65
218	DFX60S-B6000218	O-RING	КОЛЬЦО	4	1BG-55
219	DFX60S-B6000219	O-RING	КОЛЬЦО	2	1BG-40
226	DFX60S-A6000226	BOLT	ВСТАВКА ПРУЖИННАЯ	6	ST30x3.5x9
300	DFX60S-A6000300	PISTON BUSH ASSEMBLY	БЛОК УПЛОТНЕНИЙ В СБОРЕ		
301	DFX60S-A6000301	PISTON BUSH	БЛОК УПЛОТНЕНИЙ	1	Ф250*160

Delta FX-60S

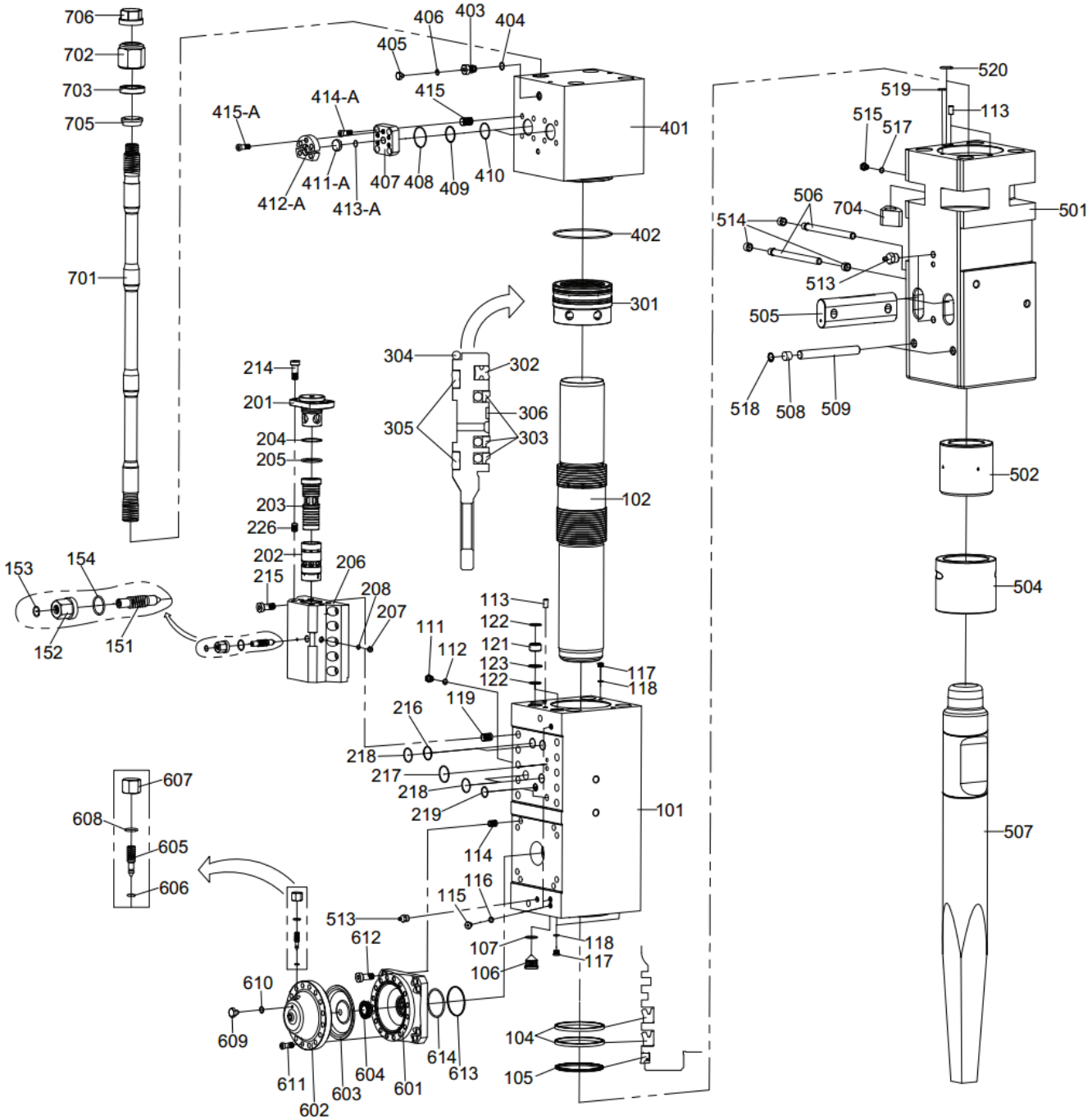
706
702
703
705
701
406
403
404
405
415
414-A
415-A
401
411-A
407
408
409
410
412-A
413-A
402
301
304
302
306
305
303
214
201
204
205
203
226
202
206
215
208
207
153
154
152
151
102
113
122
121
123
122
111
112
119
117
118
216
218
217
218
219
101
607
608
605
606
114
116
115
513
612
107
118
117
106
610
609
611
602
603
604
601
614
613
104
105
520
519
113
515
517
506
704
501
514
513
505
518
508
509
502
504
507

Delta FX-60S

№	КАТ №	PART NAME	НАИМЕНОВАНИЕ	КОЛ-ВО	ПРИМЕЧАНИЯ
302	DFX60S-B6000302	GAS SEAL	УПЛОТНЕНИЕ	1	IKH 185x197.5x10
303	DFX60S-B6000303	STEP SEAL	УПЛОТНЕНИЕ	3	SPNS 185x200.5x5.9
304	DFX60S-B6000304	0-RING	КОЛЬЦО	3	1BG-240
305	DFX60S-B6000305	DU-RING	КОЛЬЦО	2	250x240x10.5
306	DFX60S-B6000306	GUIDANCE TAPE	КОЛЬЦО	1	Ø185xØ193x9.4
400	DFX60S-A6000400	BACK HEAD ASSEMBLY	КРЫШКА БЛОКА В СБОРЕ		
401	DFX60S-A6000401	BACK HEAD	КРЫШКА БЛОКА	1	380x420x442
402	DFX60S-B6000402	0-RING	КОЛЬЦО	1	1BG-240
403	DFX60S-A6000403	CHARGING VALVE	КЛАПАН ЗАПРАВОЧНЫЙ	1	G 1/2"
404	DFX60S-B6000404	0-RING	КОЛЬЦО	1	1BP-18
405	DFX60S-A6000405	GAS HOLE PLUG	КРЫШКА КЛАПАНА ЗАПРАВОЧНОГО	1	M10x1
406	DFX60S-B6000406	O-RING	КОЛЬЦО	1	1BP-12
407	DFX60S-A6000407	IN/OUT FLANGE	ФЛАНЕЦ ОПОРНЫЙ	2	140x130x70
408	DFX60S-B6000408	O-RING	КОЛЬЦО	2	1BG-85
409	DFX60S-B6000409	O-RING	КОЛЬЦО	2	1BG-65
410	DFX60S-B6000410	WHITE RING	КОЛЬЦО	2	T3G-65
411-A	DFX60S-A6000411-A	TUBING BLOCK	НАПРАВЛЯЮЩАЯ ФЛАНЦА	2	Ø54x14.5
412-A	DFX60S-A6000412-A	TUBING CLAMP	ФЛАНЕЦ ПРИЖИМНОЙ	2	Ø128x34
413-A	DFX60S-B6000413-A	O-RING	КОЛЬЦО	2	1BP-39
414-A	DFX60S-A6000414-A	INNER SHEX.OCKET BOLT	ВИНТ ФЛАНЦА ОПОРНОГО	8	M20x2.5x50
415	DFX60S-A6000415	BOLT	ВСТАВКА ПРУЖИННАЯ	8	ST20x2.5x12
415-A	DFX60S-A6000415-A	INNER SHEX.OCKET BOLT	ВИНТ ФЛАНЦА ПРИЖИМНОГО	10	M20x2.5x60
500	DFX60S-A6000500	FRONT HEAD ASSEMBLY	БУКСА В СБОРЕ		
501	DFX60S-A6000501	FRONT HEAD	БУКСА	1	380x389x955
502	DFX60S-A6000502	THRUST BUSH	ВТУЛКА ВЕРХНЯЯ ИНСТРУМЕНТА	1	Ø190xØ235x210.5
504	DFX60S-A6000504	CHISEL BUSH	ВТУЛКА НИЖНЯЯ ИНСТРУМЕНТА	1	Ø190xØ255x220
505	DFX60S-A6000505	CHISEL PIN	ПАЛЕЦ ИНСТРУМЕНТА	2	120X60X380
506	DFX60S-A6000506	BUSHING PIN	СТОПОР ВЕРХНЕЙ ВТУЛКИ И ПАЛЬЦА ИНСТРУМЕНТА	4	Ø26xØ29x368
507	DFX60S-A6000507	CHISEL	КЛИН	2	Ø190x1600
508	DFX60S-A6000508	RUBBER PLUG	ЗАГЛУШКА РЕЗИНОВАЯ	2	Ø26x20.5
509	DFX60S-A6000509	CHISEL BUSH PIN	ПАЛЕЦ ВТУЛКИ	2	Ø26x304
513	DFX60S-A6000513	GREASE NIPPLE	ПРЕСС-МАСЛЕНКА	3	G 1/4"
514	DFX60S-A6000514	PU RING	ВТУЛКА СТОПОРНАЯ	3	Ø26xØ33x18
515	DFX60S-A6000515	PLUG	ЗАГЛУШКА БУКСЫ	1	G 3/8"
517	DFX60S-B6000517	O-RING	КОЛЬЦО	1	1BP-14
518	DFX60S-B6000518	SNAP RING	КОЛЬЦО СТОПОРНОЕ	2	Ø26
519	DFX60S-B6000519	O-RING	КОЛЬЦО	1	1BP-11
520	DFX60S-B6000520	O-RING	КОЛЬЦО	1	1BP-18
600	DFX60S-A6000600	ACCUMULATOR ASSEMBLY	АККУМУЛЯТОР В СБОРЕ		
601	DFX60S-A6000601	ACCUMULATOR BOTTOM	КОРПУС АККУМУЛЯТОРА	1	360x340x115
602	DFX60S-A6000602	ACCUMULATOR COVER	КРЫШКА АККУМУЛЯТОРА	1	Ø340x115

Delta FX-60S

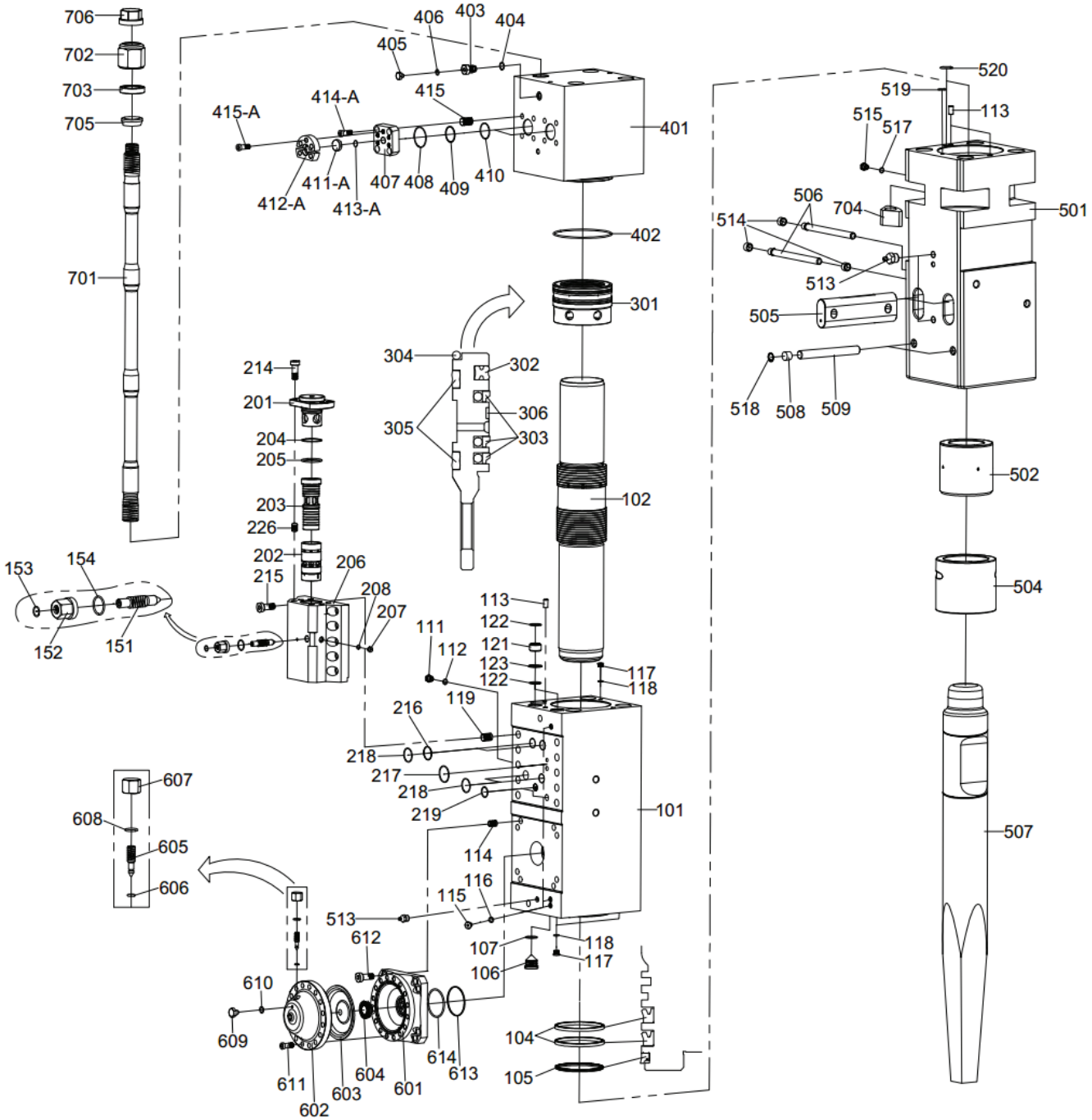
706
702
703
705
701
406
403
404
405
415
415-A
414-A
401
411-A
407
408
409
410
412-A
413-A
402
301
304
302
306
305
303
214
201
204
205
203
226
202
206
215
208
207
153
154
152
151
102
113
122
121
123
122
111
112
119
117
118
216
218
217
218
219
101
607
608
605
606
114
116
115
513
612
107
118
117
106
610
609
611
602
603
604
601
614
613
104
105
520
519
113
515
517
506
704
501
514
513
505
518
508
509
502
504
507

Delta FX-60S

№	КАТ №	PART NAME	НАИМЕНОВАНИЕ	КОЛ-ВО	ПРИМЕЧАНИЯ
603	DFX60S-B6000603	DIAPHRAGM	ДИАФРАГМА	1	Ø267x77
604	DFX60S-A6000604	INNER VALVE ASSEMBLY	ДИФФУЗОР	1	Ø83x21
605	DFX60S-A6000605	GAS CHARGING ADJUSTER	ИГЛА ЗАПОРНАЯ АККУМУЛЯТОРА	1	M12x1.25
606	DFX60S-B6000606	O-RING	КОЛЬЦО	1	1BP-5
607	DFX60S-A6000607	GAS CHARGING CAP	КРЫШКА ИГЛЫ ЗАПОРНОЙ	1	M12x1.25
608	DFX60S-B6000608	O-RING	КОЛЬЦО	1	1BP-14
609	DFX60S-A6000609	GAS HOLE PLUG	ЗАГЛУШКА АККУМУЛЯТОРА	1	M10x1
610	DFX60S-B6000610	O-RING	КОЛЬЦО	1	1BP-12
611	DFX60S-A6000611	INNER COVER HEX.SOCKET BOLT	ВИНТ КРЫШКИ АККУМУЛЯТОРА	16	M24x3x60
612	DFX60S-A6000612	INNER BOTTOM HEX.SOCKET BOLT	ВИНТ КОПРУСА АККУМУЛЯТОРА	8	M24x3x70
613	DFX60S-B6000613	0-RING	КОЛЬЦО	1	1BP-115
614	DFX60S-B6000614	WHITE RING	КОЛЬЦО	1	4BP-115
700	DFX60S-A6000700	THROUGH BOLT ASSEMBLY	ШПИЛЬКА СТЯЖНАЯ В СБОРЕ		
701	DFX60S-A6000701	THROUGH BOLT	ШПИЛЬКА СТЯЖНАЯ	4	RD65X4.233X1676
702	DFX60S-A6000702	SCREW NUT	ГАЙКА ВЕРХНЯЯ ШПИЛЬКИ СТЯЖНОЙ	4	RD65X4.233X92
703	DFX60S-A6000703	WASHER	ШАЙБА ШПИЛЬКИ СТЯЖНОЙ	4	Ø66xØ104x20
704	DFX60S-A6000704	SCREW NUT	ГАЙКА НИЖНЯЯ ШПИЛЬКИ СТЯЖНОЙ	4	RD65X4.233X86
705	DFX60S-A6000705	ALUMINUM WASHER	ШАЙБА	4	Ø80xØ65x25.2

Delta FX-60S

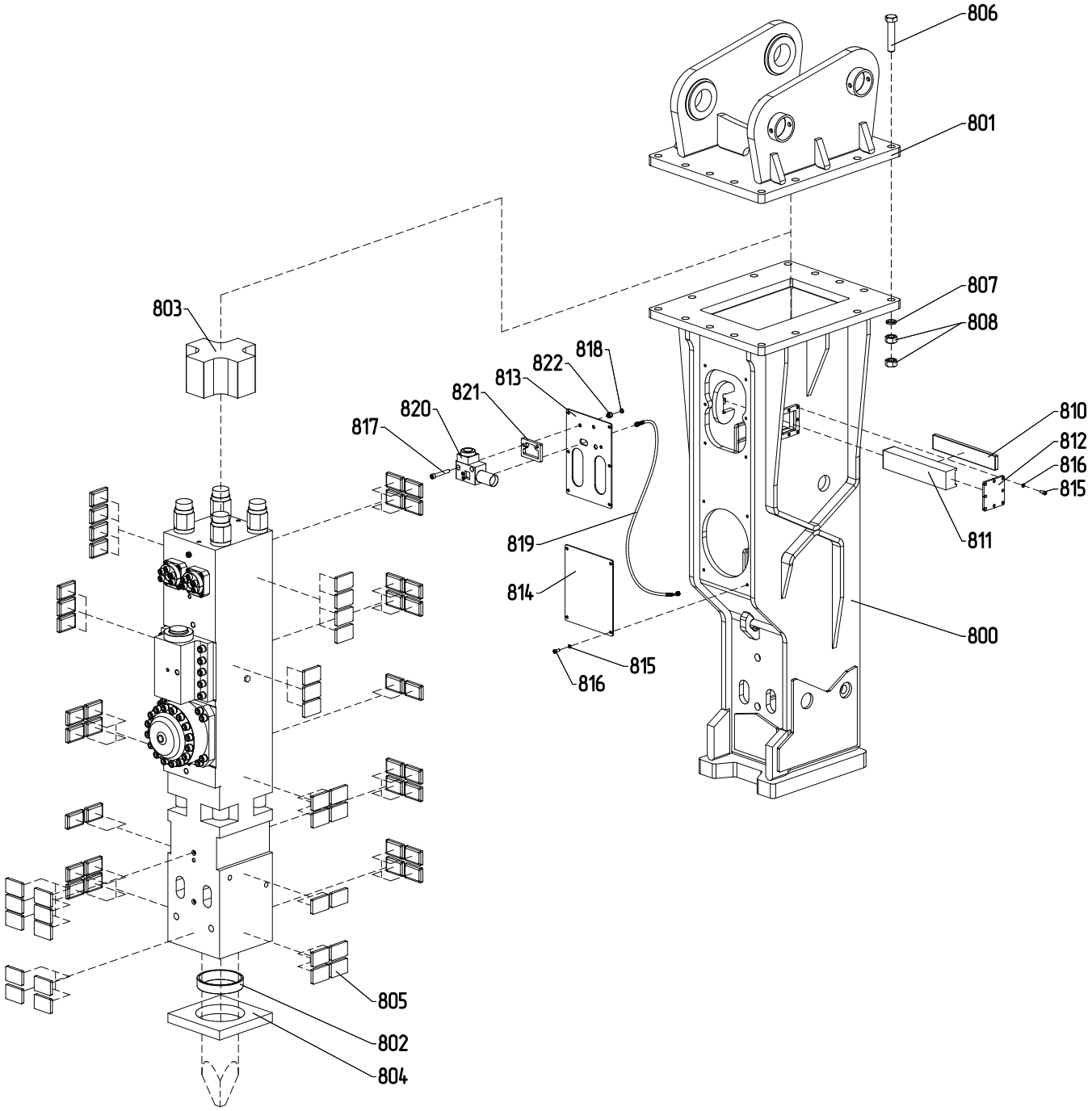
806
801
807
808
803
818
822
813
821
820
817
810
812
816
815
811
819
814
800
815
816
805
802
804

Delta FX-60S

№	КАТ №	PART NAME	НАИМЕНОВАНИЕ	КОЛ-ВО	ПРИМЕЧАНИЯ
800	DFX60-28741	BRACKET ASSEMBLY	КОРПУС ГИДРОМОЛОТА	1	287.41.100
801	DF50F-0060	MOUNTING CAP	ПОДВЕСКА НА ЭКСКАВАТОР	1	
802	DFX60-190	SEAL	УПЛОТНЕНИЕ ИНСТРУМЕНТА	1	
803	DFX60-28704	TOP BUFFER	БУФЕР ВЕРХНИЙ	1	287.41.004
804	DFX60-28701	BASE BUFFER	БУФЕР НИЖНИЙ	1	287.41.001
805	D20BX-27402	DAMPER PLATE	БУФЕР РАДИАЛЬНЫЙ	62	274.10.002-04
806	DFX50-0070	MOUNTING CAP HEX. BOLT	БОЛТ ПОДВЕСКИ	14	M36x170 10.9
807	DFX50-0040	MOUNTING SPRING WASHER	ШАЙБА ПОДВЕСКИ	14	M36T
808	DFX50-0090	MOUNTING CAP HEX. NUT	ГАЙКА ПОДВЕСКИ	28	M36 12.0
810	DFX60-28705	FRONT DAMPER PLATE	БУФЕР ФРОНТАЛЬНЫЙ	1	287.41.005
811	DFX60-28716	HOLDER	ДЕРЖАТЕЛЬ БУФЕРА	1	287.41.116
812	DFX60-28719	SIDE COVER PLATE	КРЫШКА БОКОВАЯ КОРПУСА	1	278.10.219
813	DFX60-28708	FRONT COVER PLATE	КРЫШКА ПЕРЕДНЯЯ (ВЕРХНЯЯ)	1	287.41.008
814	DFX60-28705	FRONT COVER PLATE	КРЫШКА ПЕРЕДНЯЯ (НИЖНЯЯ)	1	287.41.009
815	D10BX-SWM12	SPRING WASHER	ШАЙБА КРЫШКИ	18	M12
816	D10BX-SBM12	SOCKET BOLT	ВИНТ КРЫШКИ	18	M12x25 8.8
817	DFX10-816	SOCKET BOLT	ВИНТ КРЕПЛЕНИЯ АВТОСМАЗКИ	2	M16x110 10.9
818	DFX10-817	HEX. NUT	ГАЙКА КРЕПЛЕНИЯ АВТОСМАЗКИ	2	M16 10.0
819	DFX60-819	HOSE	РУКАВ ПОДАЧИ СМАЗКИ	1	РВД-06-2SN-2BSP(г)1/4-0/45-(0)- 1350 (400бар)-П3
820	DFX10-820	AUTO GREASING DEVICE	СИСТЕМА АВТОСМАЗКИ	1	
821	DFX10-821	AUTO GREASING PLATE	ПЛАСТИНА АВТОСМАЗКИ	1	276.31.010-02
822	DFX10-818	SPRING WASHER	ШАЙБА КРЕПЛЕНИЯ АВТОСМАЗКИ	2	M16

115583, Москва
Елецкая улица, дом 26
т/ф: 8 800 100 40 69
+7 495 727 40 69

www.tradicia-k.ru
company@tradicia-k.ru

СКИДКИ
ПОДПИСЧИКАМ!